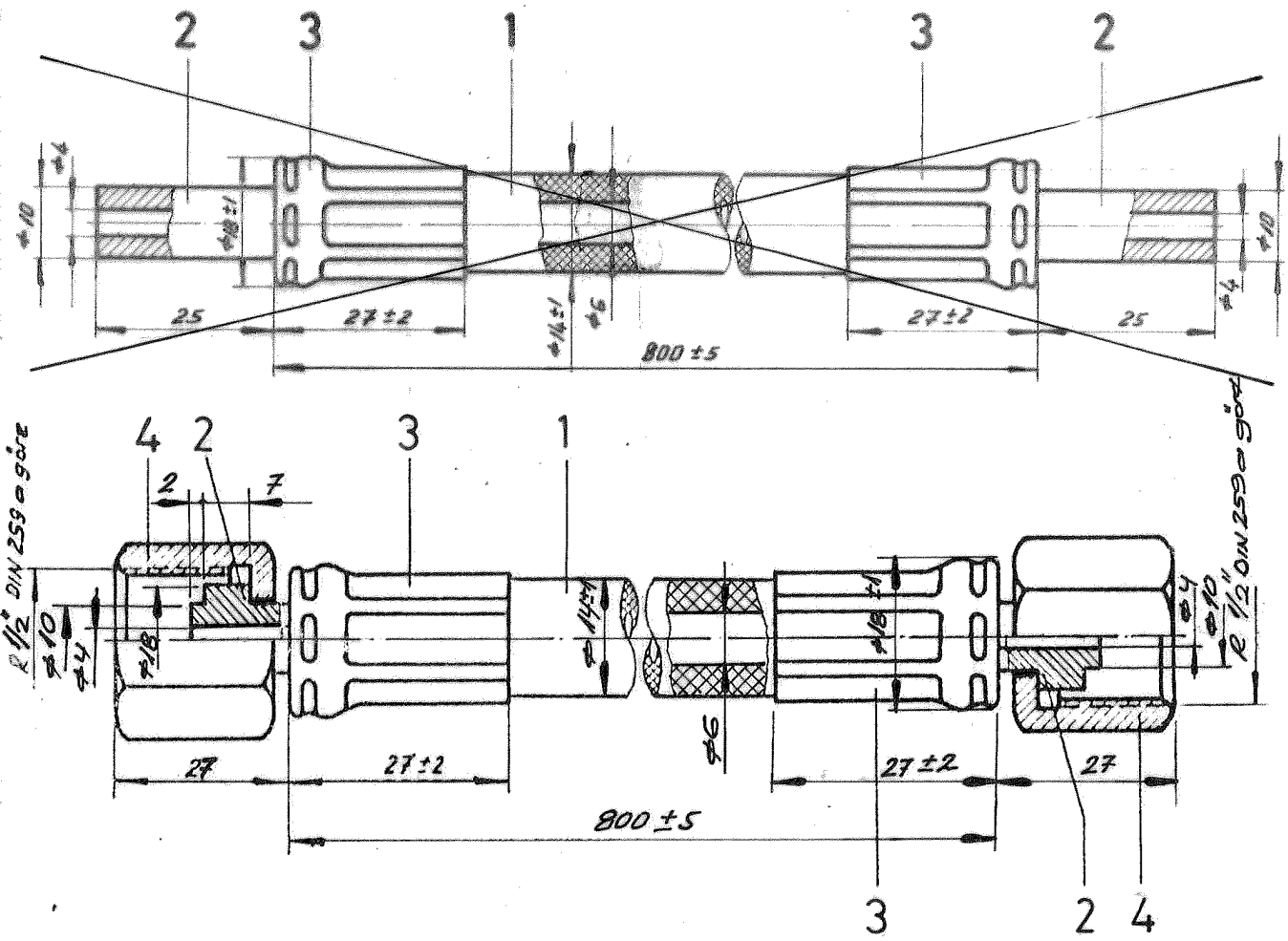

Adet	İsim	Montaj	Norm/Resim	Malzeme	Birim Ağırlık Kg	Parçanın tasnif No./ Yarı mamul Ölçüleri
2	Rakor somuna	4		St 37		Zn kaplanacak
2	Sıkma sacı	3		St 37		Zn kaplanacak
2	Rakor başlığı (b)	2	MT 64.12.02	St 42		Zn kaplanacak
1	Lastik hortum	1	TS EN ISO 2398			
X	Rakorlu lastik hortum	-	Mt 64.12			

Tip

Tadilat
A Düz başlıktan somuna dönüştü 06.02.1992
b Poz 2 resim silindi 20/08/1997
C Cd ifadesi kaldırıldı. 13.06.16
D Standart tadil edildi 26.01.17

Orta

İşe bakan: Atilla İşliar
Resim: Edip Arpacıoğlu
Kontrol: Atilla İşliar
Onaylayan: 1.4.1980
Ölçek: 1:1

Rakorlu Lastik Hortum (Komple)

(260.007 Şartname için)

TÜLOMSAŞ
Türbiye Endüstrifvalfetor Sanayii A.Ş.

Çizen/Proje
Bu yerine geçti
Bunun yerine geçti

Mt. 64.12 b