Bu çizim TÜLOMSAŞ'ın yazılı izni olmadan herhangi bir amaç için ÇOĞALTILAMAZ veya KULLANILAMAZ.

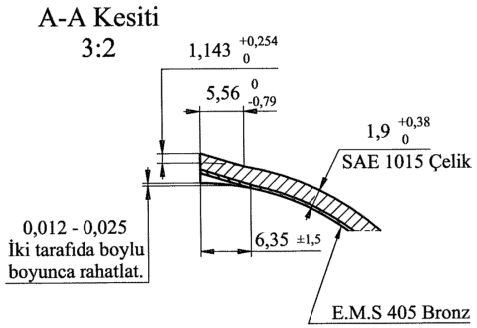

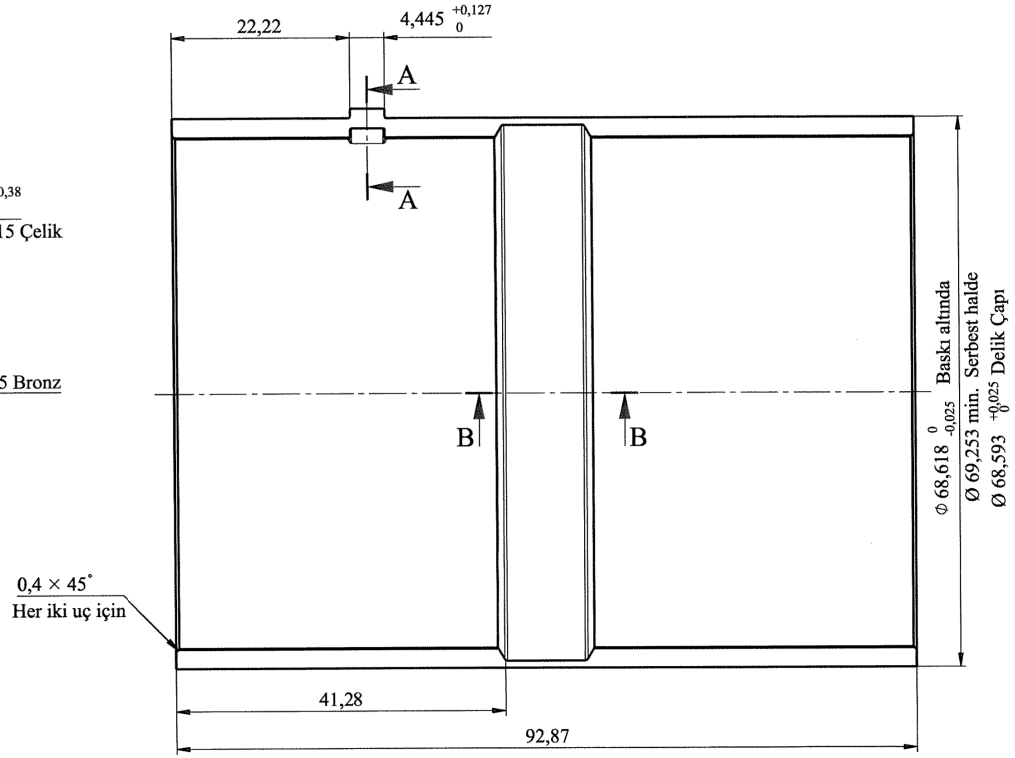

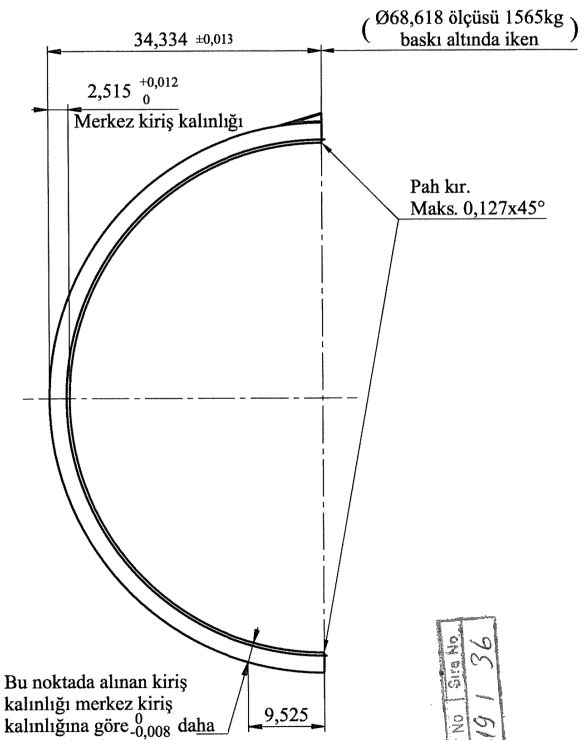

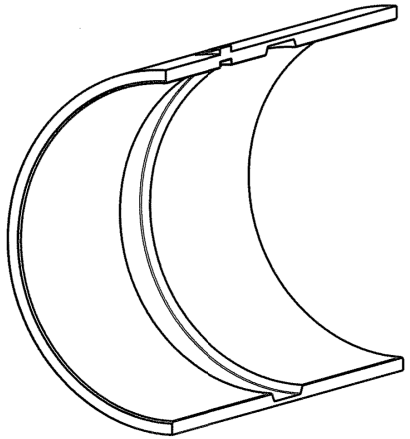

İzometrik Görünüş
1:1

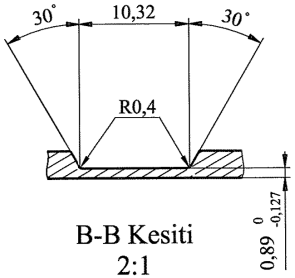

B-B Kesiti
2:1

Tüm ölçüler kaplama sonrasıdır.

Ⓕ

Parça SAE 19 kaplanacak. Kaplama kalınlığı :0,023 - 0,028
Parçada keskin köşe ve çapak olmamalıdır.
Tüm yüzeyler parlatılmalıdır.

Ana gövde: SAE 1015 Çelik
İç kaplama: E.M.S 405 Bronz T.B.: 2589

Adet	Parça Adı	Standart No	Malzeme	Birim Ağırlık Kg	Yarı Mamülün Ölçüleri Tasnif No
	KAM MİLİ YATAĞI			0,176	

Bu çizim kritik kalite parametresi içerir mi? Hayır — Kritik kalite parametresi şu şekilde gösterilmiştir. CTQ

Grup No:
Tip

Tadilat		
F	Kaplama kalınlığı düzeltildi.	
E	Metrik sisteme çevrildi.	

İşe Bakan	Tuba EROĞLU	
Resim	Alaattin BARITCI	
Kontrol	Emrah AYAZ	
Kaynak Müh.		
Ölçek	3:2	

DE22000
DE33000

Toleransı verilmeyen ölçüler için ilgili standartlar:
EN 13920 BBF (Kaynaklı yapılar)
EN 22768-1m (Uzunluk ve açı ölçüleri)
EN 22768-2 K (Şekil ve Konumlar)

Onay: İbrahim ERŞAHİN
Tarih: 2.07.2020

TÜLOMSAŞ
Türkiye Lokomotif ve Motor Sanayi A.Ş.

den proje
Bu yerine geçti.
Komple Resim/Poz No

KAM MİLİ YATAĞI

8237900

Yer No: 1719 Sıra No: 36