Biyel üstündeki ölçü	135,025	~	135,000
Montelí yatak çapı	128,205	~	128,160
Krankkolu muylu çapı	127,975	~	128,000
Boşluk	0,230	~	0,160

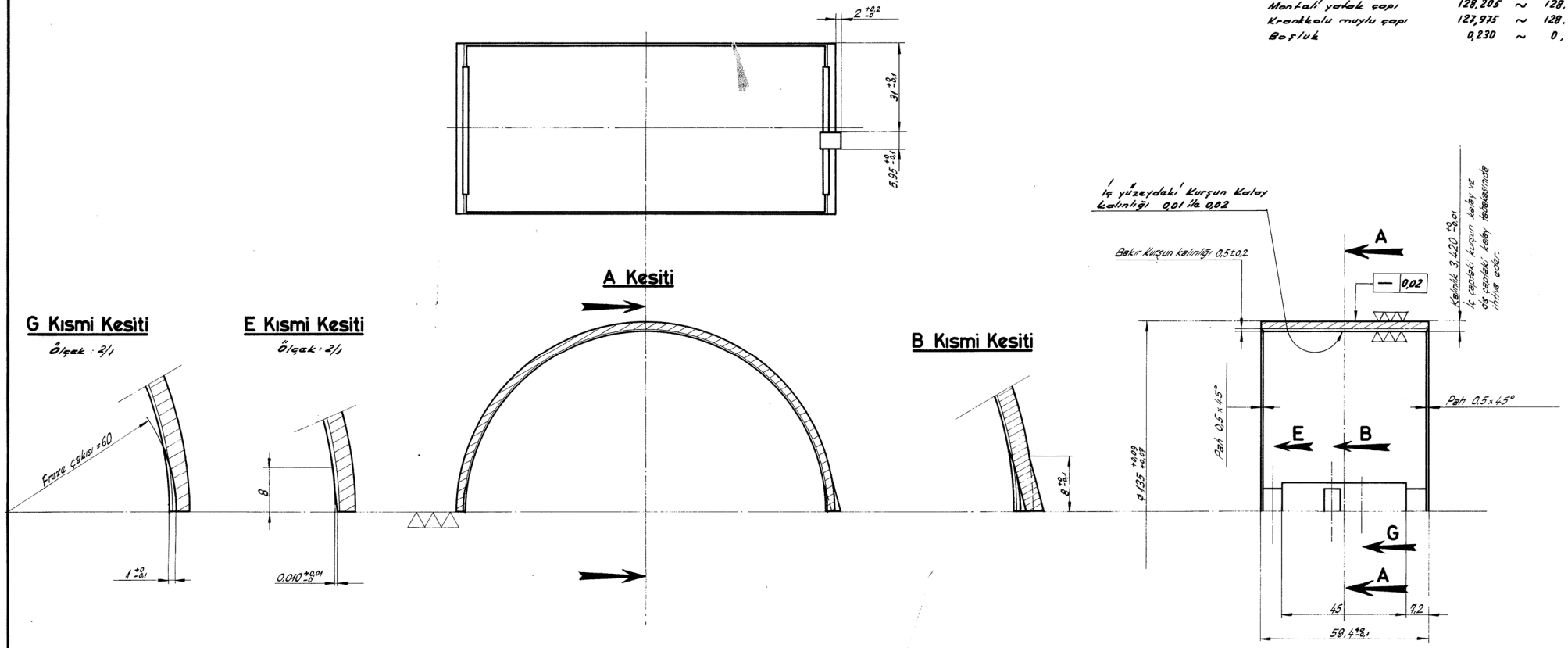

Yer No 19 Sıra No 222

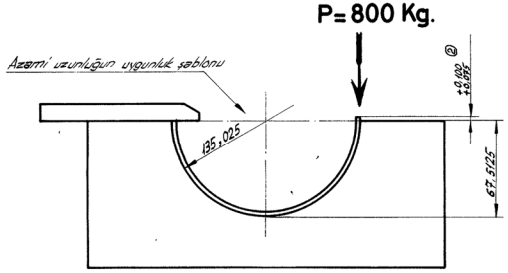

1/2 Yatağın Kontrol şekli

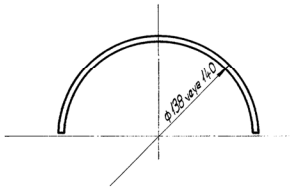

Montajdan önceki 1/2 yatak şekli

Bakır Kurşun Kimyasal analizi

Cu = 74,5 % Pb = 25 % Sn = 0,5 %

Kurşun Kalay kaplamanın kimyasal analizi

Pb = 90 ila 96 % Sn = 10 ila 4 %

Son işlemden önce bütün yüzeyler 0,002 ilâ 0,004 Kalay kaplanacaktır.

Tadilat: 2
1105 Nolu tadilat talendi 16.3.83

203183 Nolu resmin aynıdır.

PARÇA NO	MİKTAR		MALZEME	DRÖT / EHLAM AĞIRLIK	NET	DÜŞÜNCELER	NO.
11			Ck10 ve Bakır - Kurşun				

ÖLÇEK	ÇİZEN	KONTROL	ONAY
			12 J

DE03-22.01.07.

BİYEL KOLU 1/2 ÜST YATAĞI
PA 4 MOTORU

Esk. Demiryol Fabrikaları

S.E.M.T.
SOCIÉTÉ D'ÉTUDES DE MACHINES THERMIQUES

No. 208 644

2
1