Auftrags-Nr.	Stück	WBZ	SL	MBM
310691-34/2	5	☐	☐	☐

Blz.	BlNr	Datum	Benennung	Produkt Nr.	Bestandteil Nr.
			Nachtriegeldorn außen		T 403946 R02

Änd.	Änd.	Änd.
		238

Pos.	Benennung	Stück	Material	Artikel-Nr. LgNr.	Artikel-Nr. Teile-Nr.	Bestell-Daten Roh-Zuschneidemaße	MENGE	ME
01	Rund normalisiert	1	1.4301	07 ~~37~~	110761 1	18 ϕ h11 ; 37 lg		RB 51

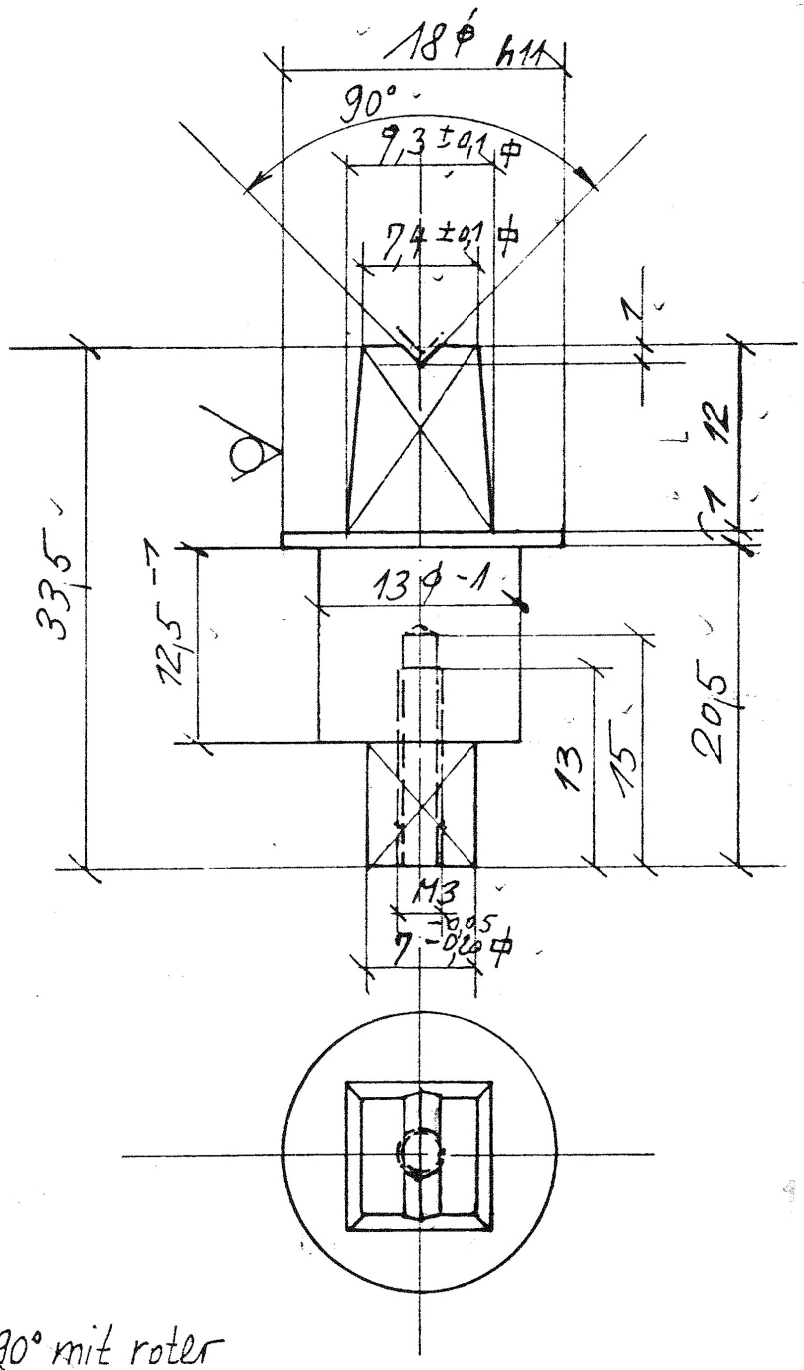

50mm

0

Kerbe 1x 90° mit roter Farbe ausgelegt

N8

Maßstab	Freimaßtoleranzen DIN 7168						
2:1	fein ☐						
	mittel ☒						
	grob ☐						
	sehr grob ☐	Ä-Buchstb. x	Änderung-Nr.	Datum	Name	Änderungsstichwort	

Entstanden aus	Ersatz für	Ersetzt durch	Gerätgr.	Blattanzahl	Blatt Nr.	Sprache
				1	1	D

Titel: Nachtriegeldorn außen

Gat, Visym, 16.Okt.89 Zeidler

Zg. Nr. T403946 R02

SZ T4

Für diese Zeichnung behalten wir uns alle Urheberrechte vor. Mißbräuchliche Verwendung, insbesondere Vervielfältigung und Weitergabe an Dritte ist nicht gestattet, dies kann zivil- und strafrechtlich geahndet werden.

10.12.91