| Blz. | BlNr | Datum | Benennung | Produkt Nr. | Bestandteil Nr. |
|---|---|---|---|---|---|
| | | | Türsperre kpl. IRW | | T 402222 R01 |

Änd. | Änd. | Änd.

| Pos. | Benennung | Stück | Material | Artikel-Nr. LgNr. | Artikel-Nr. Teile-Nr. | Bestell-Daten Roh-Zuschneidemaße | MENGE | ME |
|---|---|---|---|---|---|---|---|---|
| | | | | | | | | |

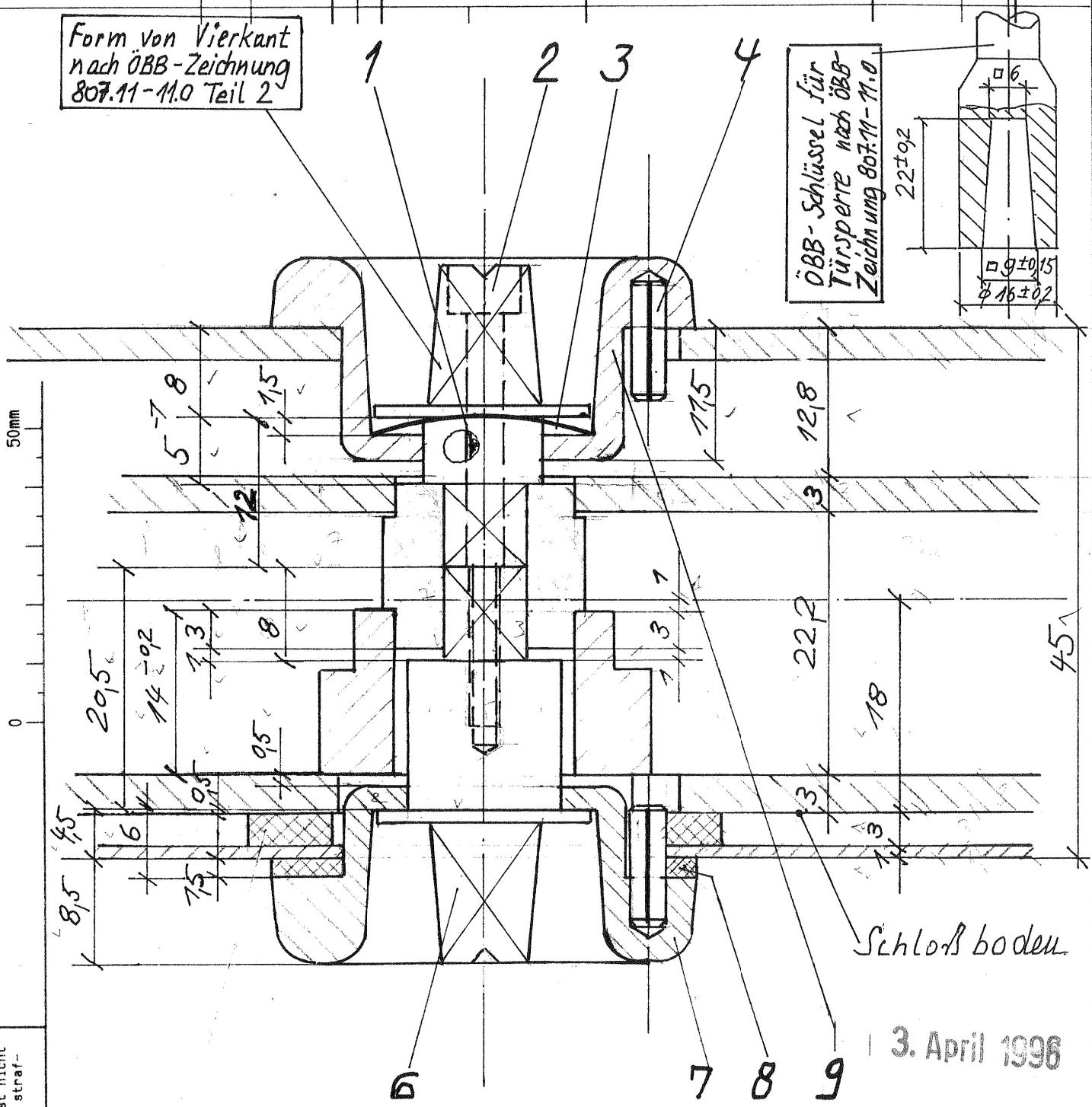


3. April 1996

Für diese Zeichnung behalten wir uns alle Urheberrechte vor. Mißbräuchliche Verwendung, insbesondere Vervielfältigung und Weitergabe an Dritte ist nicht gestattet, dies kann zivil- und strafrechtlich geahndet werden.

| Maßstab | Freimaßtoleranzen DIN 7168 | | | | | |
|---|---|---|---|---|---|---|
| 2:1 | fein ☐ | | | | | |
| | mittel ☐ | | | | | |
| | grob ☐ | „b" | — | 8.4.88 | Ge | Wegen IFE Schloßausführung: Neue Urzeichnung |
| | sehr grob ☐ | Ä-Buchstb. x | Änderung-Nr. | Datum | Name | Änderungsstichwort |

| Entstanden aus | Ersatz für | Ersetzt durch | Gerätgr. | Blattanzahl | Blatt Nr. | Sprache |
|---|---|---|---|---|---|---|
| | | | | | | |

IFE

Titel: Türsperre kpl. IRW

Dat. Visum: 7.4.88 Ge

Zg. Nr.: T 402222 R01

SZ T4

056

Porcalisteno: 115