Sartname No	
Kalıp No	
Yüzey	
Isıl İşl. - Sertlik	
Boya	
Renk	

Açıklama I

1:1

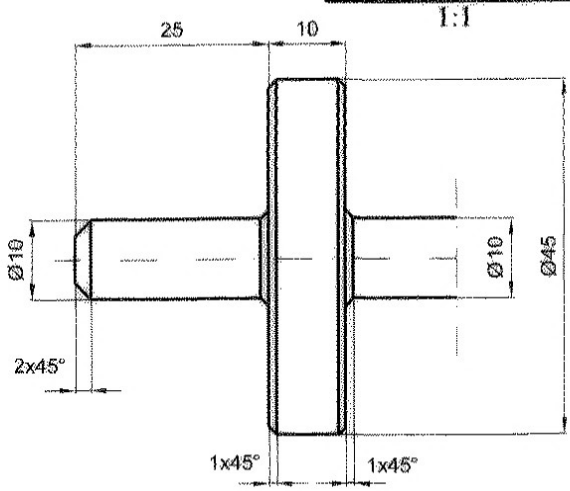

I

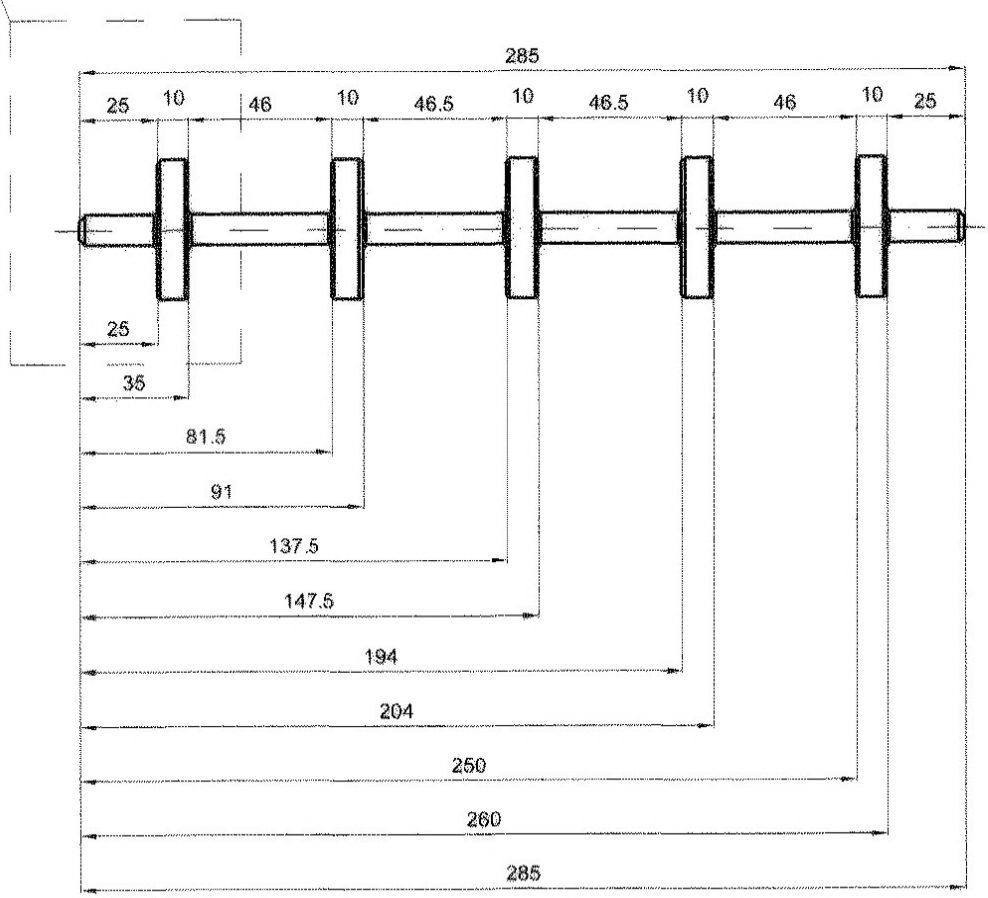

S. Adet	Sl.	S. Adet	Sl.	İsim	Parça No	Malzeme	Ölçü	Ağırlık Kg	Norm-Tasnif Resim No
						Sert Plastik	Ø10 x 285		

DIN 1302 — İnce ☐ N4.N6 — Orta ☒ N7.N9 — Kaba ☐ N10.N12

DIN 7168 — İnce ☐ — Orta ☒ — Kaba ☐

MODERNİZASYON M10-PULMAN VAGON

ARGE Şb.Md	M.KARAKADI	
İşe bakan	V.TUNÇBİLEK	
Resim	E.UÇAR	
Kontrol	Ö.SAYILGAN	
Onay tarihi		19.3.2002

Onay

TVS
Türkiye Vagon Sanayii A.Ş.

Ölçek 1:2,5 / 1:1

Tip

Havluluk Mili

M10.21.06.085

Malzeme listesi no: