Bu çizim TÜRASAŞ'ın yazılı izni olmadan herhangi bir amaç için ÇOĞALTILAMAZ veya KULLANILAMAZ.

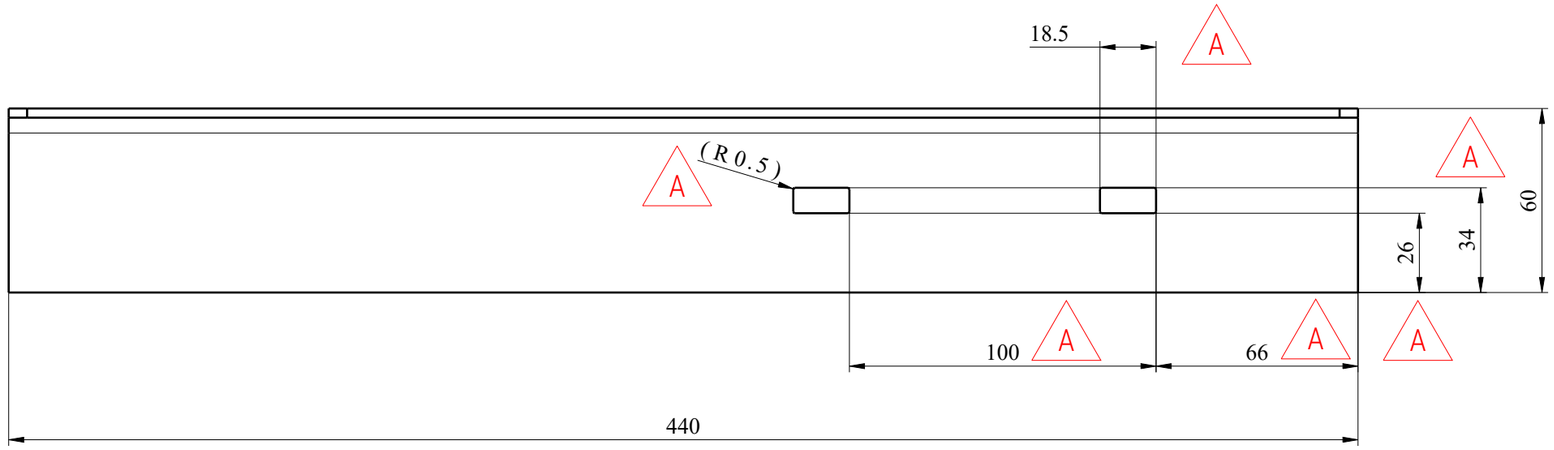

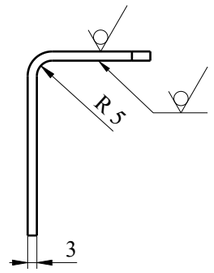

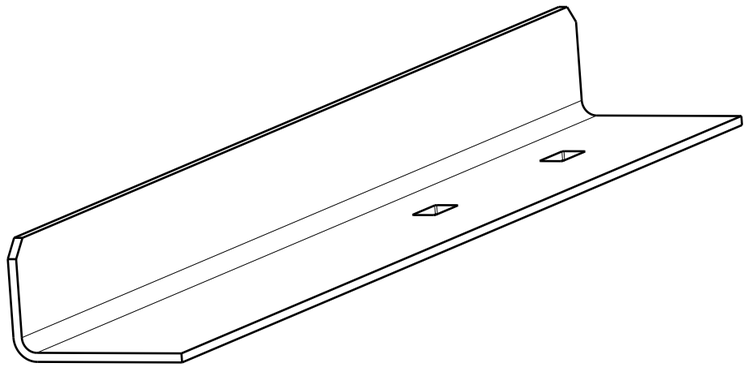

Isometric view

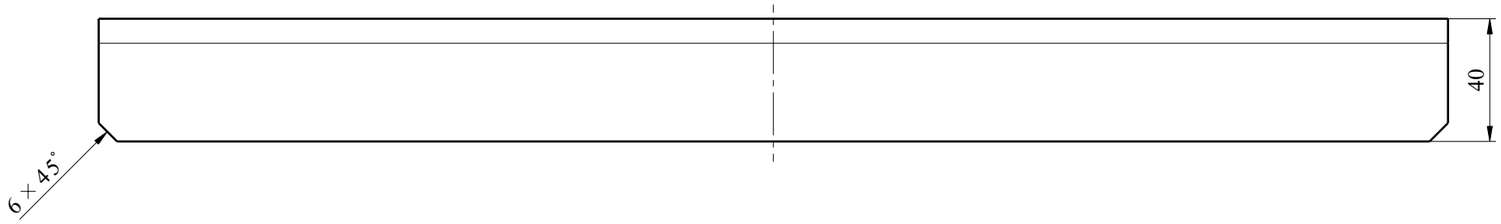

R: 5mm AÇI: 90deg YUKARI

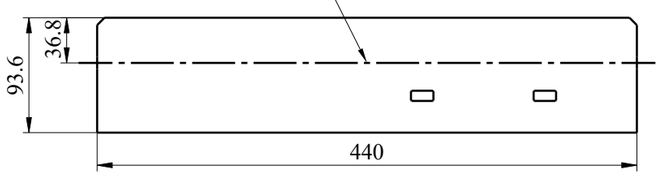

Unfolded view
Scale: 1:5

NOTES:

1. MANUFACTURING SHALL BE DONE ACC. TO STANDARD OPERATING PROCEDURES.
2. UNFOLDED VIEW FOR INFORMATION ONLY. ELEMENT PRODUCER IS OBLIGATE FOR KEEPING FINAL DIMENSION.

-0,2 -0,5 | +0,2 +0,5

Thermal cutting: ISO 9013-332

for chamfered edges: Ra 12,5 — ISO 2768-cK

General element roughness: Ra 12,5

	ANGLE	EN 10025-2	S355J2+N	0,960	xx
Adet	Parça Adı	Standart No	Malzeme	Birim Ağırlık Kg	Yarı Mamülün Ölçüleri

Bu çizim kritik kalite parametresi içerir mi? Hayır — Kritik kalite parametresi şu şekilde gösterilmiştir. CTQ

Grup No:	Tasnif No:		
Tip			
Tadilat			
A			
Resim	M.GRZMIACZKA	21.09.2021	
Kontrol	A.PATLAK	28.09.2021	
Ky Müh.			
Kaynak Parametresi	-	-	-
Ölçek	1:2	Kağıt Ebadı	A3

E5000

Toleransı verilmeyen ölçüler için ilgili standartlar:
EN 13920 BBF (Kaynaklı yapılar)
EN 22768-1m (Uzunluk ve açı ölçüleri)
EN 22768-2 K (Şekil ve Konumlar)

Onay: T.EROGLU
Tarih: 05.10.2021

ANGLE

TÜRASAŞ
Türkiye Raylı Sistem Araçları Sanayii A.Ş.
Eskişehir Bölge Müdürlüğü

den proje
Bu yerine geçti.
Komple Resim/Poz No

001CB0010040-000

Sayfa 1/1

Rev.	Description	Data	Author
A	Changed holes shape	07.04.2022	M.Pudło