Bu çizim TÜRASAŞ'ın yazılı izni olmadan herhangi bir amaç için ÇOĞALTILAMAZ veya KULLANILAMAZ.

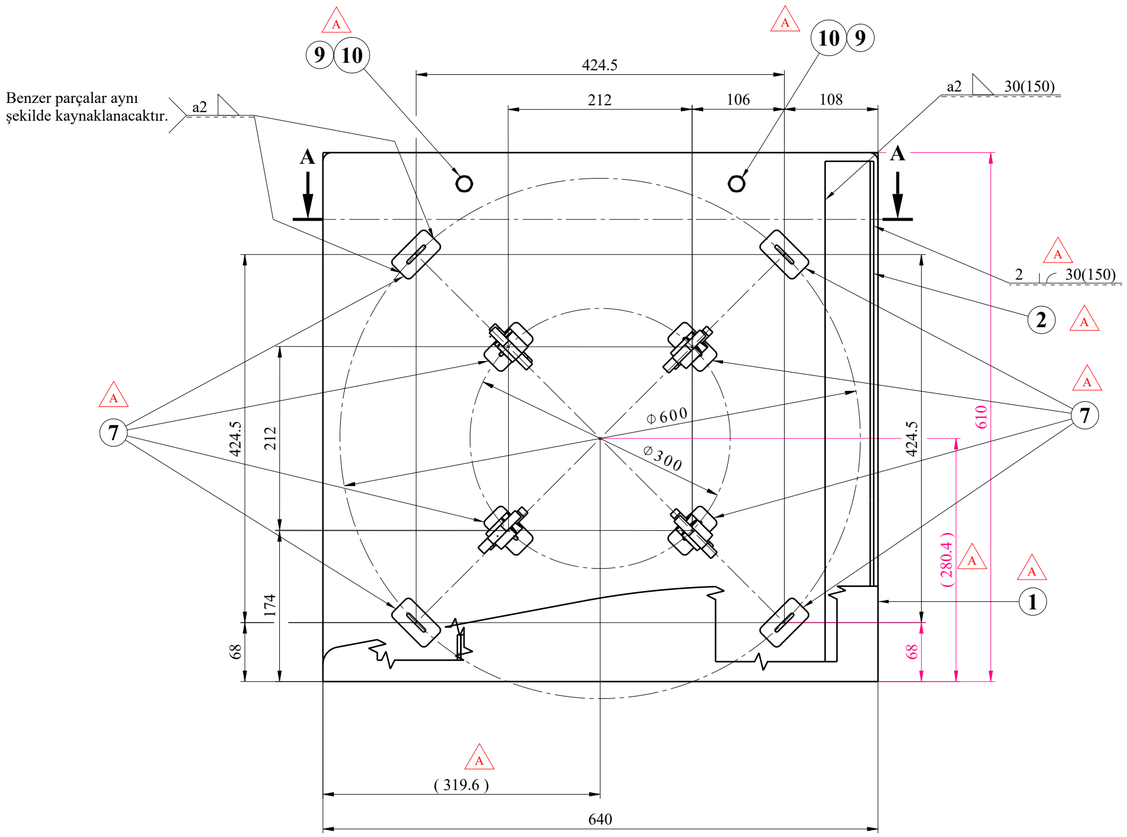

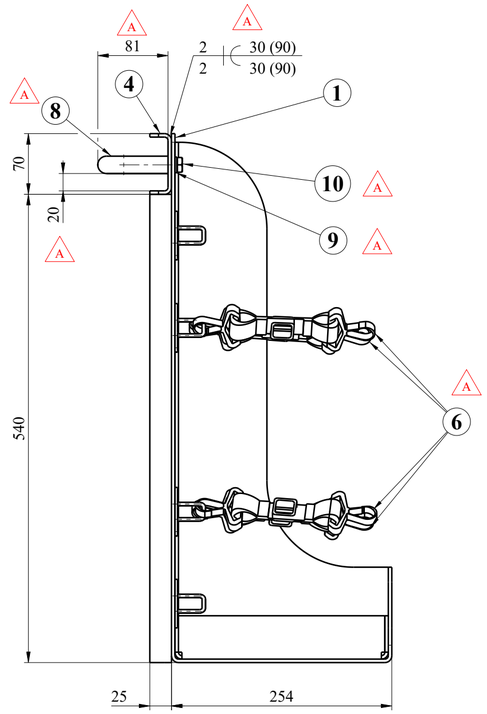

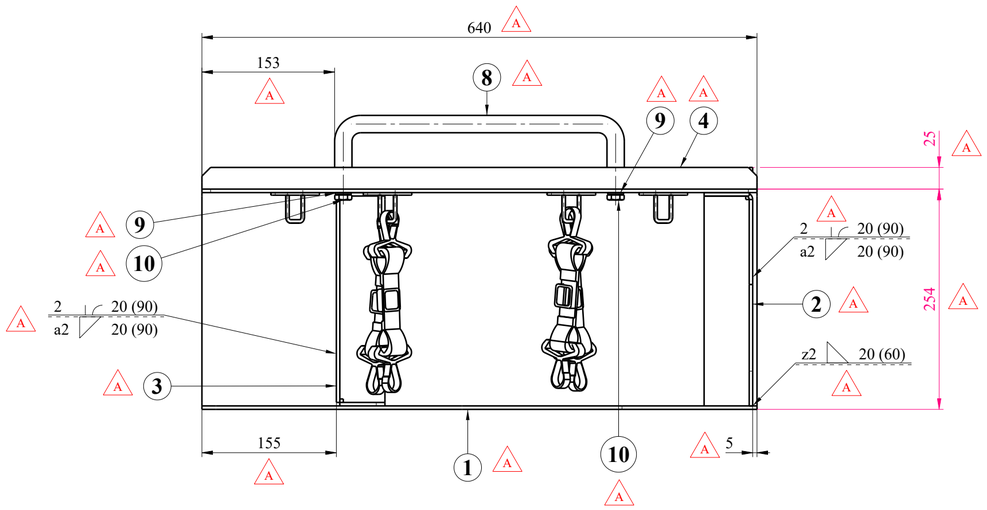

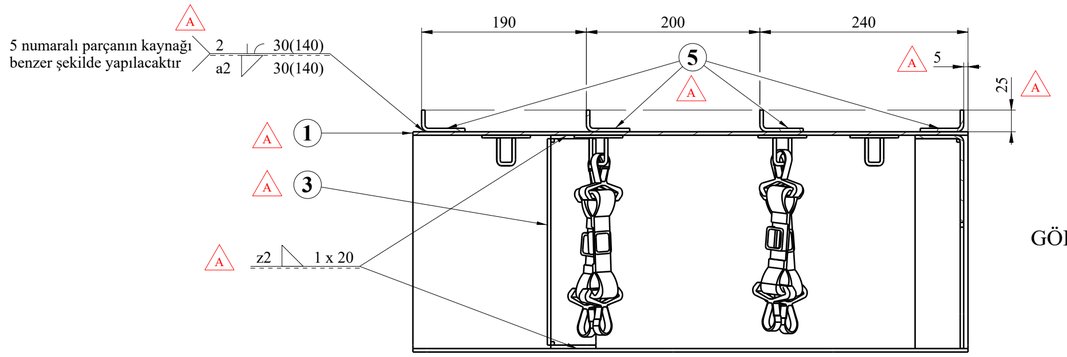

KESİT
GÖRÜNÜM A-A

Adet	Parça Adı	Montaj No	Norm/Resim No	Malzeme	Birim Ağırlık	Yarı Mamülün Ölçüleri/Ürün Özellikleri
2	ALTIKOSEBASLI CIVATA	10	TN1002-1011-CA	8.8-ÇİNKO KAPLAMA	0,027kg	M10x1,5 L=25
2	YAYLI RONDELA	9	TN1026-1000-AA	Yay Çeliği	0,003kg	M10
1	Tutamak	8	001MA9900015-000	S355JR	1,064kg	439xØ20
8	KABLO TUTUCU YATAK	7	001MA9900022-000	-	-	-
4	KABLO TUTUCU KEMER(ASSY)	6	001MA9900020-000	-	-	-
4	BRAKET(5)	5	001MA9900014-000	S355J2	1,157kg	540x67.3x4
1	BRAKET(4)	4	001MA9900013-000	S355J2	2,128kg	640x105x4
1	BRAKET(3)	3	001MA9900012-000	S355J2	0,891kg	330.7x98.3x4
1	BRAKET(2)	2	001MA9900011-000	S355J2	3,732kg	644.3x294.3x4
1	BRAKET(1)	1	001MA9900010-000	S355J2	18,792kg	958.7x640x4

Rev.	Description	Data	Author
A	Poz 8, 9 ve 10 eklendi. Üst görünü_ eklendi. Kesit görünüm B-B, yan görünü_e çevrildi. Kaynaklar eklendi. Kaynak anlatımları düzenlendi. Ölçüler eklendi. Poz balonları eklendi. Komple resim/poz no düzeltildi.	18.12.2025	Ö. Karada_lı

Bu çizim kritik kalite parametresi içerir mi? Hayır

Kritik kalite parametresi şu şekilde gösterilmiştir. CTQ

Grup No:

Toplam Ağırlık (Kg): 31,806

Tip: E5000

Tadilat			
A	Revizyon yapıldı.		18.12.2025 Ö.KARADAĞLI
Resim	B.ALTUNHAN	16.05.2024	
Kontrol	H.YILMAZ	16.05.2024	
Ky Müh.			
Kaynak Parametresi	-	-	-
Ölçek	1:5	Kağıt Ebadı A2	

Toleransı verilmeyen ölçüler için ilgili standartlar:
EN 13920 BBF (Kaynaklı yapılar)
EN 22768-1m (Uzunluk ve açı ölçüleri)
EN 22768-2 K (Şekil ve Konumlar)

Onay: T.EROĞLU

Tarih: 16.05.2024

CERCEVE

TÜRASAŞ
Türkiye Raylı Sistem Araçları Sanayii A.Ş.
Eskişehir Bölge Müdürlüğü

den proje

Bu yerine geçti.

Komple Resim/Poz No: 001MA9900001-000 / 2

001MA9900009-000

Sayfa 1/1