적 용 규 격
SPECIFICATION APPLIED

2014. 03. 10.

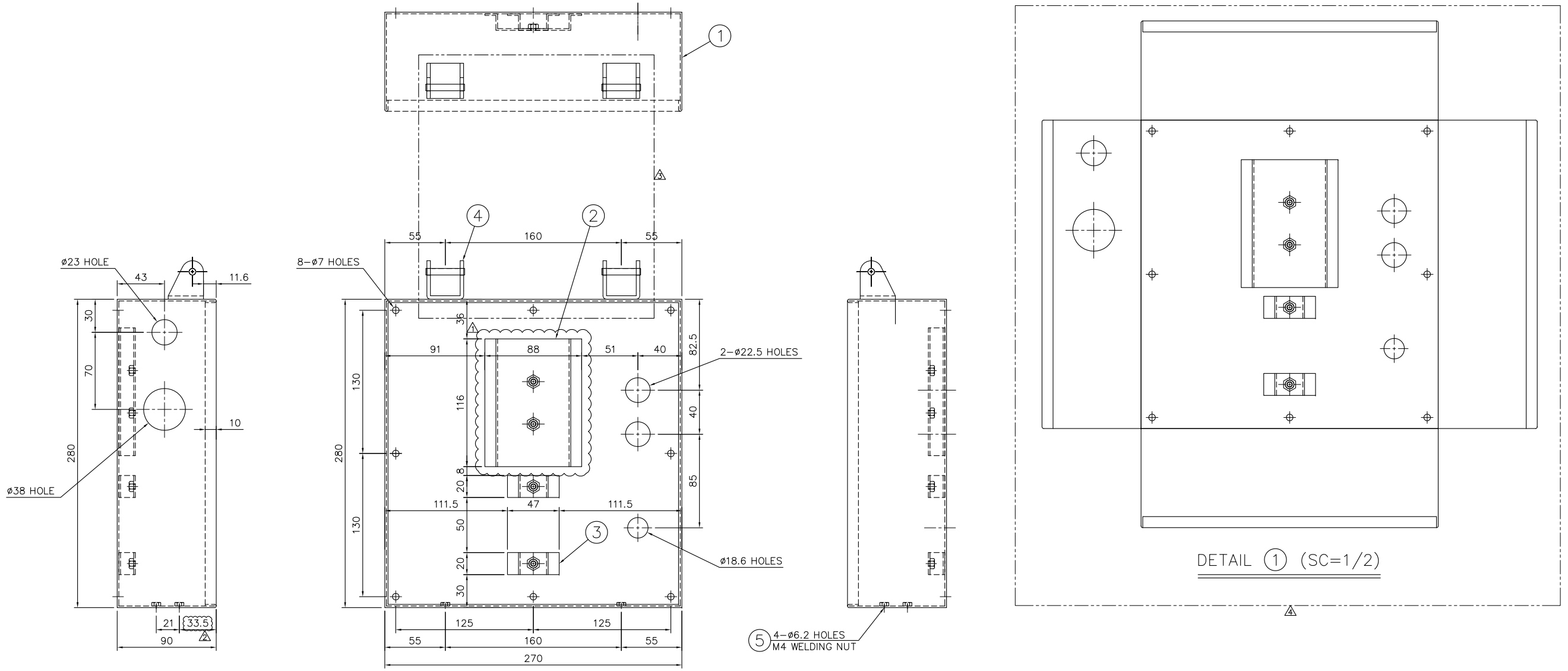

등급 GRADE		A	B
주물 주강품 CASTING (±)			
~20M	8	14	24
~15M	7	12	21
~12M	6	10	18
~8M	5	8	14
~4M	4	6	11
~2M	3	4	8
~1M	2	3	6
~315	1	2	4
~120	1	2	3
~30	1	1	1

등급 GRADE	A	B	C
용접 구조물 WELDING (±)			
~20M	-	6.0	8.0
~15M	-	5.0	7.0
~12M	-	4.0	6.0
~8M	-	3.0	5.0
~4M	0.8	2.0	4.0
~2M	0.5	1.2	3.0
~1M	0.3	0.8	2.0
~315	0.2	0.5	1.2
~120	0.15	0.3	0.8
~30	0.1	0.2	0.5
3~6	0.05	0.1	0.2

등급 GRADE	A	B	C
기계 가공품 MACHINING (±)			
규정치않은 일반공차표 GENERAL TOLERANCE			

품번 NO.	부품 번호 PART NO.	품 명 DESCRIPTION	재 질 MATERIAL	수량 Q'TY	중량 W.T	비 고 REMARKS
5	OHQ-D-080-1	WELDING NUT	STS304	4		M4
4	OHQ-D-010	HINGE	STS304	2		.
3	BA68A028-013	T/B BRACKET 2	STS304	2		t=1.5
2	BA68A028-012	T/B BRACKET 1	STS304	1		t=1.5
1	BA68A128-011	BOX	STS304	1		t=1.5

승인 APP	재질 MAT'L	명 칭 TITLE	BOX
검도 CHK	중중량 G.W		
설계 DGN	일반공차 MC WD CT	도면 번호 DRG. NO MS	BA68A128-010 Ver. 00 Rev. --
제도 DRG		SCALE 1/2	매수 SHEET . of .
		SIZE A1	OH SUNG M&E CO.,LTD.

참고번호 REF. NO.

기호 MARK	일자 DATE	변경내역 DETAIL OF REVISION(E.C ZONE)	설변번호 E.C NO.	설계 DGN	검도 CHK	승인 APP
3 x1	14.03.10	전개도 추가		Park.K.S	.	
2 x1	14.03.03	HINGE 형상 수정		Park.K.S	.	
2 x1	130422	현장 작업에 의한 위치 수정		Han.S.R	.	
1 x1	121114	현장 작업에 의한 위치 수정		Han.S.R	Lim.J.S	

2012 CODE 전기기공사용 년-PRJT 정리번호

본 도면은 당사 재산으로서 허가없이 무단복사/배포 금지함. PROPERTY OF ISSUING ENTITY. CANNOT BE DISTRIBUTED OR REPRODUCED WITHOUT AUTHORIZATION.

CAD