적 용 규 격 SPECIFICATION APPLIED	

2014.03.03.

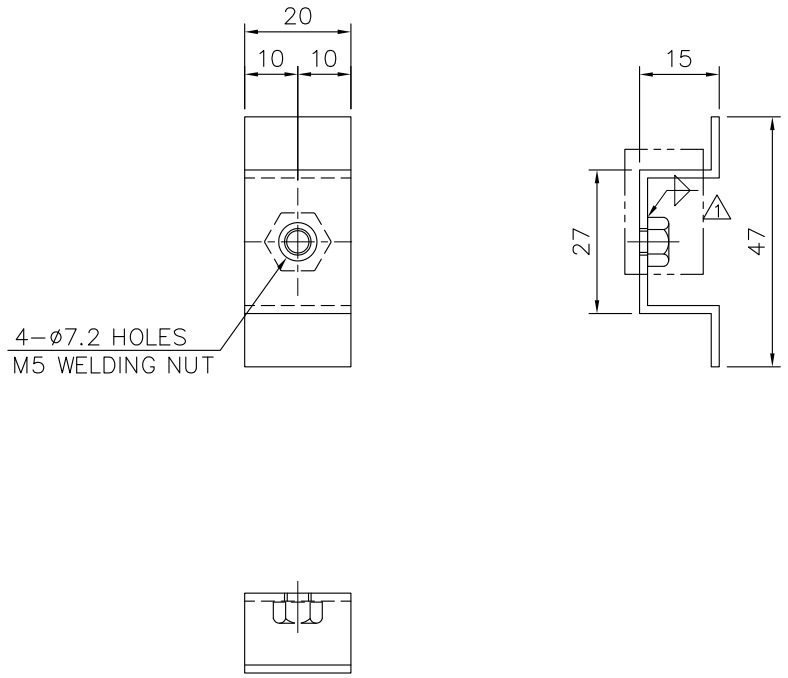

두께 THICKNESS			
	~ 40	2	4
	~ 30	2	3
	~ 10	1	1.5
	< 3	0.5	1
길이 LENGTH	~ 3150	-	7
	~ 1600	4	5
	~ 800	3	4
	~ 400	2	3
	~ 200	1.5	2
	~ 100	1	1.5
등 급 GRADE		A	B
주조,주강품 CASTING (±)			
~ 20M	8	14	24
~ 15M	7	12	21
~ 12M	6	10	18
~ 8M	5	8	14
~ 4M	4	6	11
~ 2M	3	4	8
~ 1M	2	3	6
~ 315	1	2	4
~ 120	1	2	3
~ 30	1	1	1
등 급 GRADE	A	B	C
용접 구조물 WELDING (±)			
~ 20M	-	6.0	8.0
~ 15M	-	5.0	7.0
~ 12M	-	4.0	6.0
~ 8M	-	3.0	5.0
~ 4M	0.8	2.0	4.0
~ 2M	0.5	1.2	3.0
~ 1M	0.3	0.8	2.0
~ 315	0.2	0.5	1.2
~ 120	0.15	0.3	0.8
~ 30	0.1	0.2	0.5
3~6	0.05	0.1	0.2
등 급 GRADE	A	B	C
기계 가공품 MACHINING (±)			
규정치않은 일반공차표 GENERAL TOLERANCE			

기 호 MARK	일 자 DATE	변 경 내 역 DETAIL OF REVISION(E.C ZONE)	설변번호 E.C NO.	설계 DGN	검도 CHK	승인 APP
1 x1	14.03.03	용접기호 변경		Park.K.S		

품번 NO.	부품 번호 PART NO.	품 명 DESCRIPTION	재 질 MATERIAL	수량 Q'TY	중량 W.T	비 고 REMARKS
2	OHQ-D-080-2	WELDING NUT	STS304	1		M5
1	BA68A028-013	T/B BRACKET 2	STS304	1		t=1.5

승인 APP		재질 MAT'L	명 칭 TITLE: T/B BRACKET 2
검도 CHK		총중량 G.W	
설계 DGN		일반공차 MC / WD / CT	도면 번호 DRG. NO: MS BA68A028-013 Ver. 00 Rev. --
제도 DRG		SIZE A2	SCALE 1/1 매수 SHEET . of .

참고번호 REF. NO.

OH SUNG M&E CO.,LTD.

2012 TCD 전기기관차 년-PRJT 정리번호

본 도면은 당사 재산으로서 허가없이 무단복사/배포 금지함. PROPERTY OF ISSUING ENTITY. CANNOT BE DISTRIBUTED OR REPRODUCED WITHOUT AUTHORIZATION.

CAD