적 용 규 격 SPECIFICATION APPLIED	

2014.03.03.

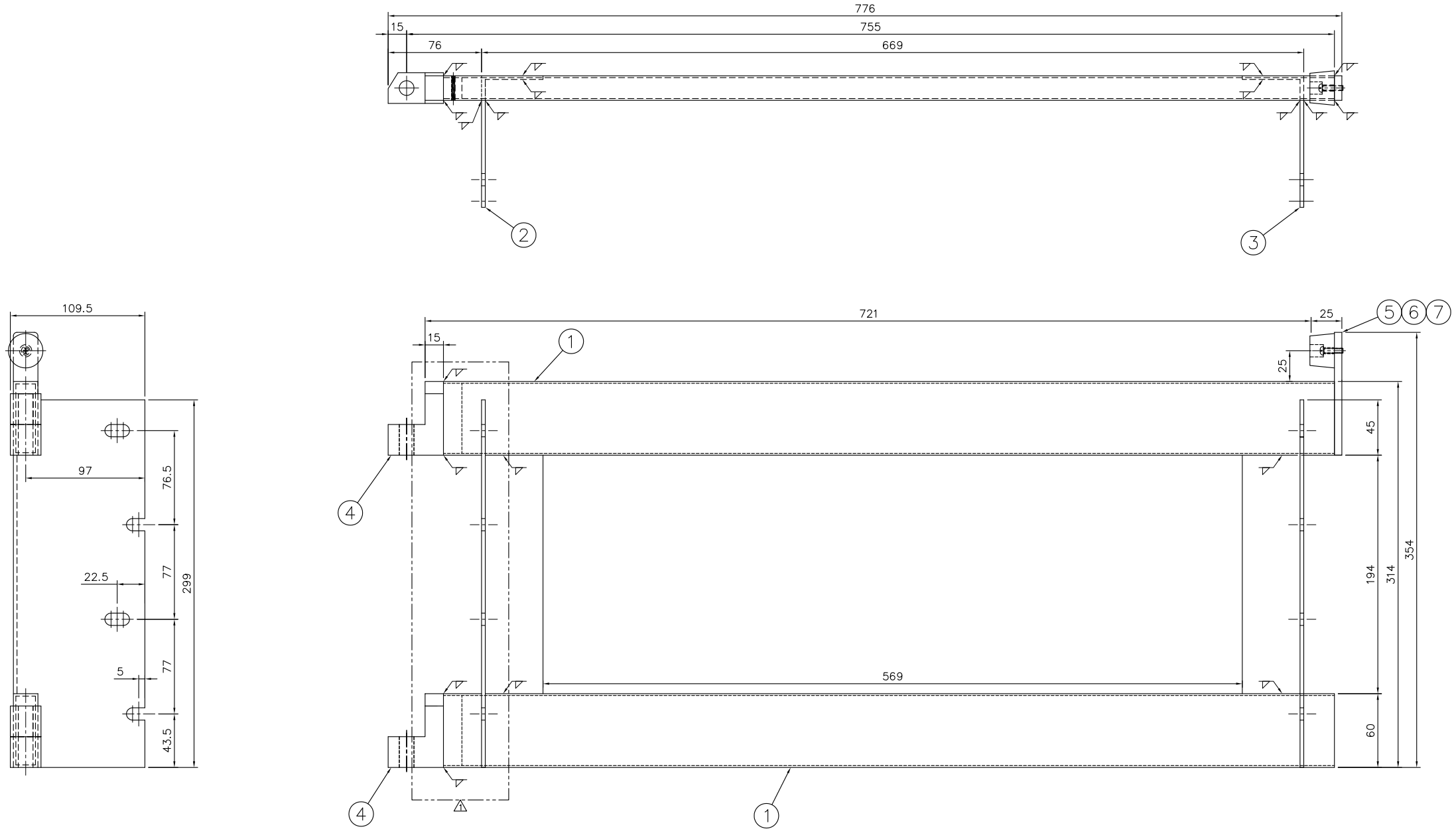

품번 NO.	부품 번호 PART NO.	품 명 DESCRIPTION	재 질 MATERIAL	수량 Q'TY	중량 W.T	비 고 REMARKS
7	BA68A004-007	R.H SCREW	STS304	1		M5x16
6	BA68A004-006	STOPPER	RUBBER	1		.
5	OHQ-D-039	STOPPER PLATE	STS304	1		t=6.0
4	OHQ-D-015-5	JOINT 5	STS304	2		.
3	BA68A004-003	GUIDE SUPPORT 2	STS304	1		t=3.0
2	BA68A004-002	GUIDE SUPPORT 1	STS304	1		t=3.0
1	BA68A005-001	GUIDE 1	STS304	1		t=1.5x20x60

승인 APP		재질 MAT'L	명 칭 TITLE: GUIDE SUPPORT(RIGHT)
검도 CHK		총중량 G.W	
설계 DGN		일반공차 MC WD CT	도면 번호 DRG. NO: MS BA68A005-000 Ver. 00 Rev. --
제도 DRG		SIZE A1	SCALE 1/2 매수 SHEET . of .

참고번호 REF. NO.

OH SUNG M&E CO.,LTD.

2012 T.COD 전기기공사업 년-PRJT 정리번호

기 호 MARK	일 자 DATE	변 경 내 역 DETAIL OF REVISION(E.C ZONE)	설변번호 E.C NO.	설계 DGN	검도 CHK	승인 APP	기 호 MARK	일 자 DATE	변 경 내 역 DETAIL OF REVISION(E.C ZONE)	설변번호 E.C NO.	설계 DGN	검도 CHK	승인 APP
							△1 x1	14.03.03	홀 4EA 삭제		ParkK.S		

등급 GRADE		A	B	
주물 CASTING	~40	2	4	
	~30	2	3	
	~10	1	1.5	
배관	<3	0.5	1	
절삭 MACHINING	~3150	–	7	
	~1600	4	5	
	~800	3	4	
	~400	2	3	
	~200	1.5	2	
	~100	1	1.5	

등 급 GRADE	A	B
주물 구조물 CASTING (±)		
~20M	8	14
~15M	7	12
~12M	6	10
~8M	5	8
~4M	4	6
~2M	3	4
~1M	2	3
~315	1	2
~120	1	2
~30	1	1

등 급 GRADE	A	B	C
용접 구조물 WELDING (±)			
~20M	–	6.0	8.0
~15M	–	5.0	7.0
~12M	–	4.0	6.0
~8M	–	3.0	5.0
~4M	0.8	2.0	4.0
~2M	0.5	1.2	3.0
~1M	0.3	0.8	2.0
~315	0.2	0.5	1.2
~120	0.15	0.3	0.8
~30	0.1	0.2	0.5
3~6	0.05	0.1	0.2

등 급 GRADE	A	B	C
기계 가공품 MACHINING (±)			
규정되지 않은 일반공차를 GENERAL TOLERANCE			

본 도면은 당사 재산으로서 허가없이 무단복사/배포 금지됨. PROPERTY OF ISSUING ENTITY. CANNOT BE DISTRIBUTED OR REPRODUCED WITHOUT AUTHORIZATION.

CAD