적 용 규 격 SPECIFICATION APPLIED	

2014.03.03.

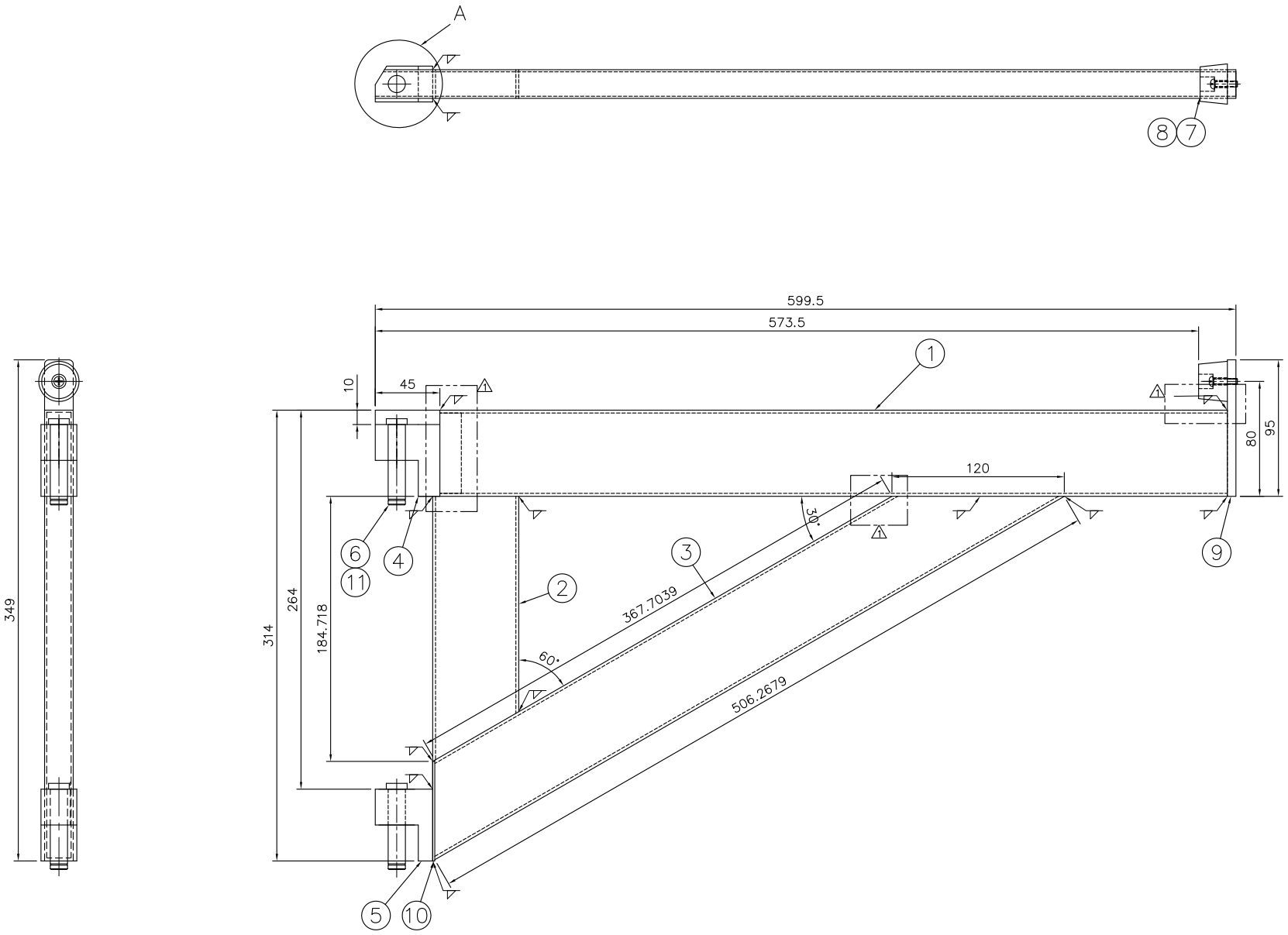

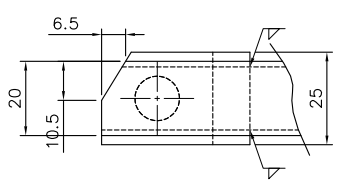

DETAIL – Ⓐ (SC=1/1)

품번 NO.	부품 번호 PART NO.	품 명 DESCRIPTION	재 질 MATERIAL	수량 Q'TY	중량 W.T	비 고 REMARKS
11	OHQ-D-011-2	STOP RING (C TYPE)	STS304	2		KS B 1336 No.12
10	BA45A005-011	END PLATE	STS304	1		t=1.5
9	OHQ-D-039	STOPPER PLATE	STS304	1		.
8	BA68A004-007	R.H SCREW	STS304	1		M5x16
7	BA68A004-006	STOPPER	RUBBER	1		.
6	OHQ-D-011-1	GUIDE HINGE PIN	STS304	2		ø12
5	OHQ-D-015-2	JOINT 3	STS304	1		.
4	OHQ-D-015-1	JOINT 1	STS304	1		.
3	BA45A005-003	SUPPORT 1	STS304	1		t=1.5x20x60
2	BA45A005-002	SUPPORT 2	STS304	1		t=1.5x20x60
1	BA45A006-001	GUIDE 1	STS304	1		t=1.5x20x60

승인 APP		재질 MAT'L	명 칭 TITLE: GUIDE 2 ASS'Y
검도 CHK		총중량 G.W	
설계 DGN		일반공차 MC WD CT	도면 번호 DRG. NO: MS BA45A006-000 Ver. 00 Rev. --
제도 DRG		SIZE A1	SCALE 1/2 매수 SHEET . of .

OH SUNG M&E CO.,LTD.

기호 MARK	일자 DATE	변경내역 DETAIL OF REVISION(E.C ZONE)	설변번호 E.C NO.	설계 DGN	검도 CHK	승인 APP	기호 MARK	일자 DATE	변경내역 DETAIL OF REVISION(E.C ZONE)	설변번호 E.C NO.	설계 DGN	검도 CHK	승인 APP
							3	14.03.03	용접기호 추가/용접기호 변경/홀 2EA 삭제		Park.K.S		

참고번호 REF. NO.

두께 THICKNESS			
배율	~ 40	2	4
	~ 30	2	3
	~ 10	1	1.5
	<3	0.5	1
치수 DIMENSION	~3150	-	7
	~1600	4	5
	~ 800	3	4
	~ 400	2	3
	~ 200	1.5	2
	~ 100	1	1.5
등급 GRADE		A	B

주물 주형 CASTING			(±)
~20M	8	14	24
~15M	7	12	21
~12M	6	10	18
~ 8M	5	8	14
~ 4M	4	6	11
~ 2M	3	4	8
~ 1M	2	3	6
~ 315	1	2	4
~ 120	1	2	3
~ 30	1	1	1
등급 GRADE	A	B	C

용접 구조물 WELDING			(±)
~20M	-	6.0	8.0
~15M	-	5.0	7.0
~12M	-	4.0	6.0
~ 8M	-	3.0	5.0
~ 4M	0.8	2.0	4.0
~ 2M	0.5	1.2	3.0
~ 1M	0.3	0.8	2.0
~ 315	0.2	0.5	1.2
~ 120	0.15	0.3	0.8
~ 30	0.1	0.2	0.5
3~6	0.05	0.1	0.2
등급 GRADE	A	B	C

기계 가공품 MACHINING			(±)
규정치않은 일반공차표 GENERAL TOLERANCE			

본 도면은 당사 재산으로서 허가없이 무단복사/배포 금지됨. PROPERTY OF ISSUING ENTITY. CANNOT BE DISTRIBUTED OR REPRODUCED WITHOUT AUTHORIZATION.

CAD

2012 COD 전기기공차 2008 일반공차 동차

년-PRJT

정리번호