적 용 규 격
SPECIFICATION APPLIED

2014.03.03.

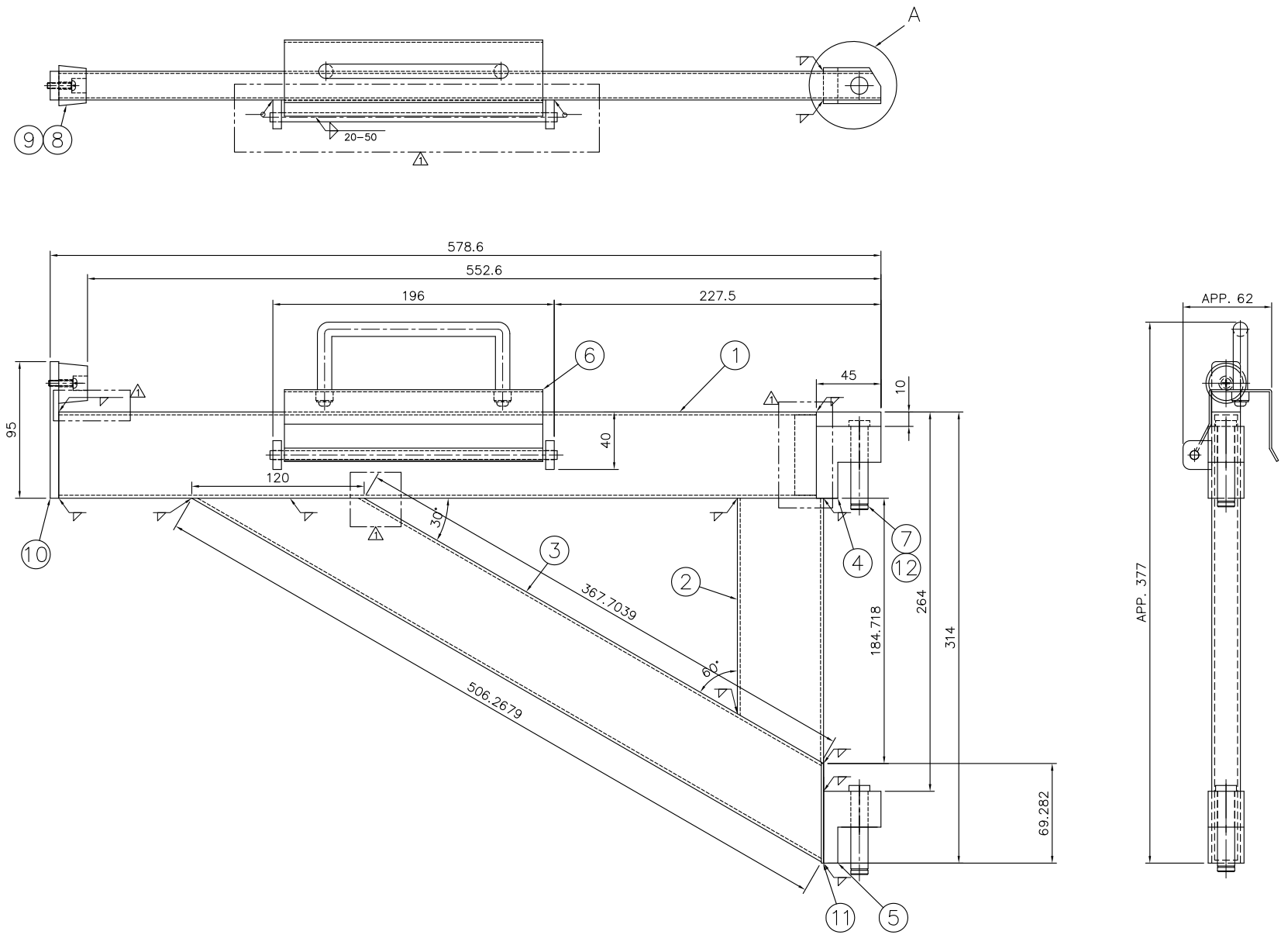

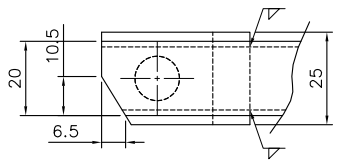

DETAIL – (A) (SC=1/1)

품번 NO.	부품 번호 PART NO.	품 명 DESCRIPTION	재 질 MATERIAL	수량 Q'TY	중량 W.T	비 고 REMARKS
12	OHQ-D-011-2	STOP RING (C TYPE)	STS304	2		KS B 1336 No.12
11	BA45A005-011	END PLATE	STS304	1		t=1.5
10	OHQ-D-039	STOPPER PLATE	STS304	1		t=6.0
9	BA68A004-007	R.H SCREW	STS304	1		M5x16
8	BA68A004-006	STOPPER	RUBBER	1		.
7	OHQ-D-011-1	GUIDE HINGE PIN	STS304	2		ø12
6	OHQ-D-014	GUIDE LOCKER	STS304	1		.
5	OHQ-D-015-4	JOINT 4	STS304	1		.
4	OHQ-D-015-2	JOINT 2	STS304	1		.
3	BA45A005-003	SUPPORT 1	STS304	1		t=1.5x20x60
2	BA45A005-002	SUPPORT 2	STS304	1		t=1.5x20x60
1	BA45A005-001	GUIDE 1	STS304	1		t=1.5x20x60

기 호 MARK	일 자 DATE	변 경 내 역 DETAIL OF REVISION(E.C ZONE)	설변번호 E.C NO.	설계 DGN	검도 CHK	승인 APP	기 호 MARK	일 자 DATE	변 경 내 역 DETAIL OF REVISION(E.C ZONE)	설변번호 E.C NO.	설계 DGN	검도 CHK	승인 APP
							1	14.03.03	용접기호 추가/용접기호 변경/홀 2EA 삭제		Park.K.S		

승인 APP		재질 MAT'L	명 칭 TITLE: GUIDE 1 ASS'Y
검도 CHK		중중량 G.W	
설계 DGN		일 반 공 차 MC WD CT	도면 번호 DRG. NO: MS BA45A005-000 Ver. 00 Rev. --
제도 DRG		SIZE A1	SCALE 1/2 매수 SHEET . of .

참고번호 REF. NO.

OH SUNG M&E CO.,LTD.

2012.10.01 / 2008.12.21 / 2008.12.01

년-PRJT

정리번호

본 도면은 당사 재산으로서 무단복사/배포 금지됨. PROPERTY OF ISSUING ENTITY. CANNOT BE DISTRIBUTED OR REPRODUCED WITHOUT AUTHORIZATION.

CAD

일반공차 GENERAL TOLERANCE			
두께 THICKNESS	~ 40	2	4
	~ 30	2	3
	~ 10	1	1.5
깊이 DEPTH	< 3	0.5	1
치수 DIMENSION	~3150	–	7
	~1600	4	5
	~ 800	3	4
	~ 400	2	3
	~ 200	1.5	2
	~ 100	1	1.5
등 급 GRADE		A	B
주조 구조물 CASTING (±)			
~20M	8	14	24
~15M	7	12	21
~12M	6	10	18
~ 8M	5	8	14
~ 4M	4	6	11
~ 2M	3	4	8
~ 1M	2	3	6
~ 315	1	2	4
~ 120	1	2	3
~ 30	1	1	1
등 급 GRADE	A	B	C
용접 구조물 WELDING (±)			
~20M	–	6.0	8.0
~15M	–	5.0	7.0
~12M	–	4.0	6.0
~ 8M	–	3.0	5.0
~ 4M	0.8	2.0	4.0
~ 2M	0.5	1.2	3.0
~ 1M	0.3	0.8	2.0
~ 315	0.2	0.5	1.2
~ 120	0.15	0.3	0.8
~ 30	0.1	0.2	0.5
3~6	0.05	0.1	0.2
등 급 GRADE	A	B	C
기계 가공품 MACHINING (±)			
규정되지 않은 일반공차로 GENERAL TOLERANCE			