적 용 규 격
SPECIFICATION APPLIED

2014. 03. 10.

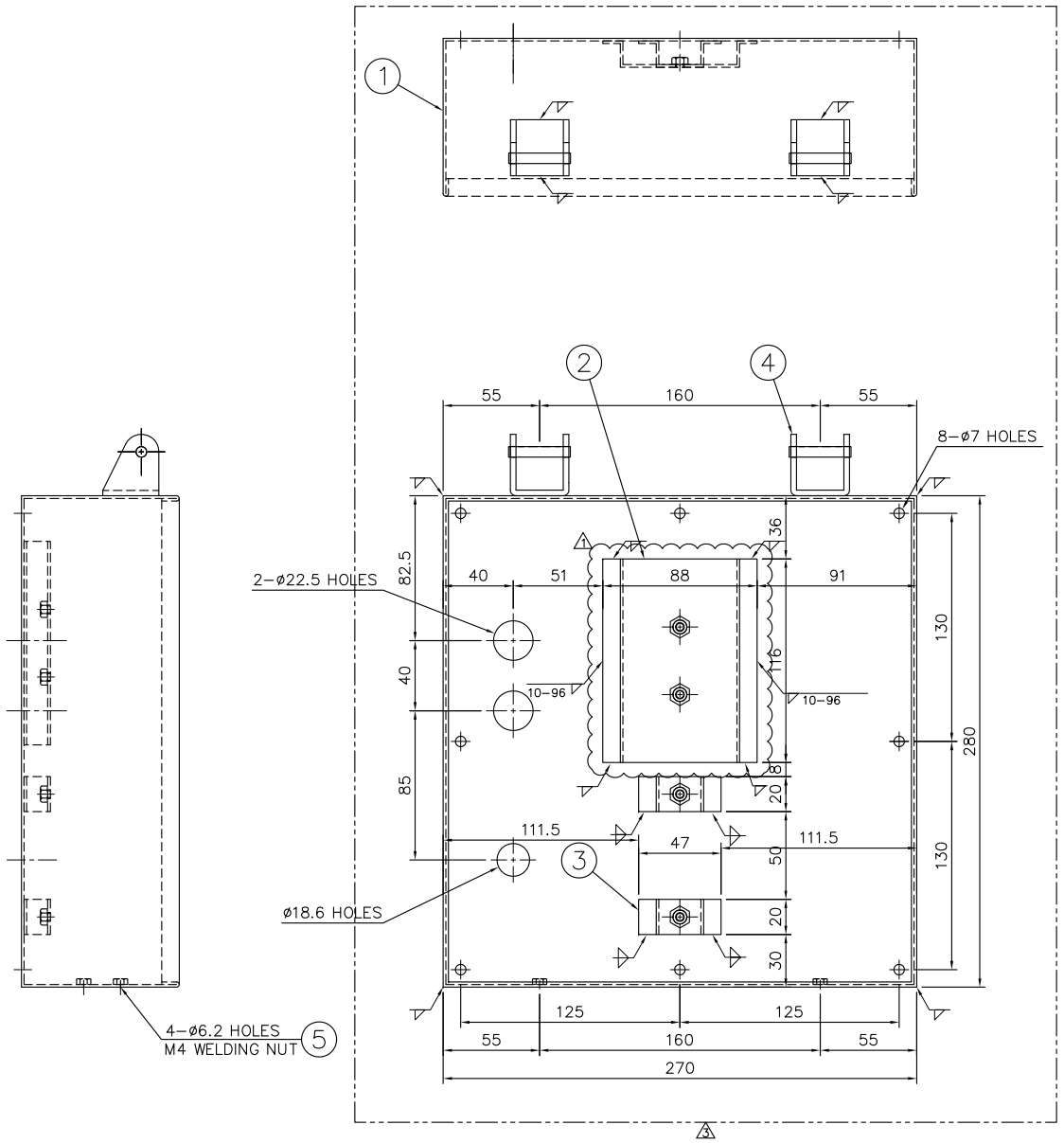

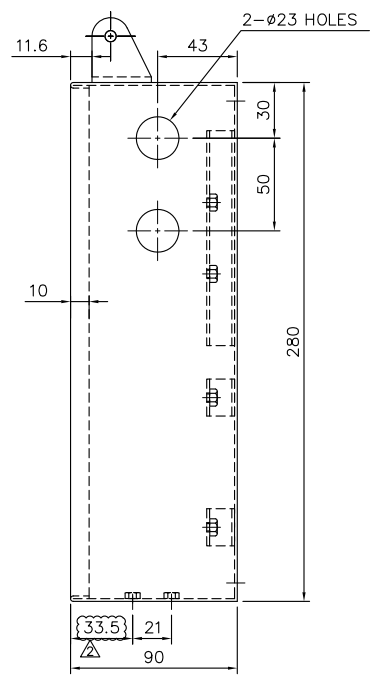

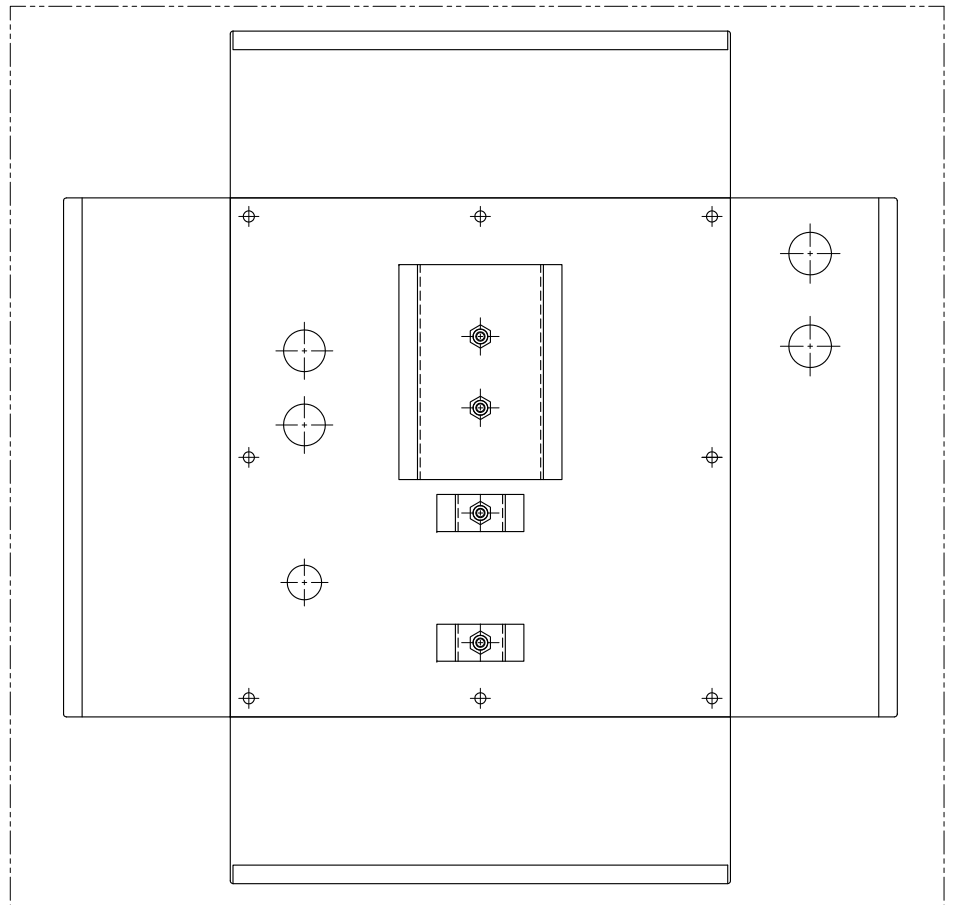

DETAIL 1 (SC=1/2)

부품 번호 PART NO.	품명 DESCRIPTION	재질 MATERIAL	수량 QTY	중량 W.T	비고 REMARKS
5	OHQ-D-080-1 WELDING NUT	STS304	4		M4
4	OHQ-D-010 HINGE	STS304	2		.
3	BA68A028-013 T/B BRACKET 2	STS304	2		t=1.5
2	BA68A028-012 T/B BRACKET 1	STS304	1		t=1.5
1	BA68A028-011 BOX	STS304	1		t=1.5

기호 MARK	일자 DATE	변경내역 DETAIL OF REVISION(E.C ZONE)	설변번호 E.C NO.	설계 DGN	검도 CHK	승인 APP
4 x1	14.03.10	전개도 추가		Park.K.S	.	
3 x1	14.03.03	HINGE 형상 수정/용접기호 변경		Park.K.S	.	
2 x1	130422	현장 작업에 의한 위치 수정		Han.S.R	.	
1 x1	121114	현장 작업에 의한 위치 수정		Han.S.R	Lim.J.S	

기호 MARK	일자 DATE	변경내역 DETAIL OF REVISION(E.C ZONE)	설변번호 E.C NO.	설계 DGN	검도 CHK	승인 APP

승인 APP	
검도 CHK	
설계 DGN	
제도 DRG	
재질 MAT'L	
중량 G.W	
일반공차 MC / WD / CT	
SIZE	A1
명칭 TITLE	BOX
도면번호 DRG. NO	MS BA68A028-010
Ver.	00
Rev.	--
SCALE	1/2
매수 SHEET	. of .
참고번호 REF. NO.	

OH SUNG M&E CO.,LTD.

2012 CODE 전기기공사 년-PRJT 정리번호

본 도면은 당사 재산으로서 허가없이 무단복사/배포 금지됨. PROPERTY OF ISSUING ENTITY. CANNOT BE DISTRIBUTED OR REPRODUCED WITHOUT AUTHORIZATION.

CAD

등급 GRADE	주물 CASTING (±)		
	~ 40	2	4
	~ 30	2	3
	~ 10	1	1.5
	< 3	0.5	1
치수 Dimension	~ 3150	–	7
	~ 1600	4	5
	~ 800	3	4
	~ 400	2	3
	~ 200	1.5	2
	~ 100	1	1.5

등급 GRADE	A	B
주물 CASTING (±)		
~ 20M	8	14
~ 15M	7	12
~ 12M	6	10
~ 8M	5	8
~ 4M	4	6
~ 2M	3	4
~ 1M	2	3
~ 315	1	2
~ 120	1	2
~ 30	1	1

등급 GRADE	A	B	C
용접 구조물 WELDING (±)			
~ 20M	–	6.0	8.0
~ 15M	–	5.0	7.0
~ 12M	–	4.0	6.0
~ 8M	–	3.0	5.0
~ 4M	0.8	2.0	4.0
~ 2M	0.5	1.2	3.0
~ 1M	0.3	0.8	2.0
~ 315	0.2	0.5	1.2
~ 120	0.15	0.3	0.8
~ 30	0.1	0.2	0.5
3~6	0.05	0.1	0.2

등급 GRADE	A	B	C
기계 가공품 MACHINING (±)			
규정치않은 일반공차표 GENERAL TOLERANCE			