적 용 규 격 SPECIFICATION APPLIED	

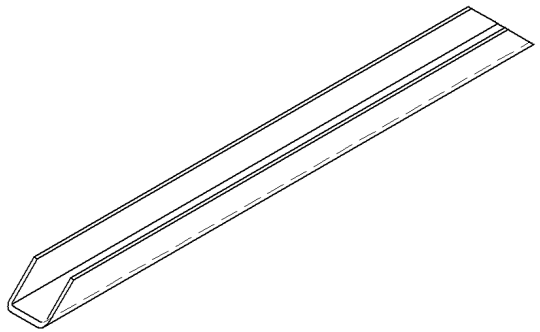

ISOMETRIC VIEW

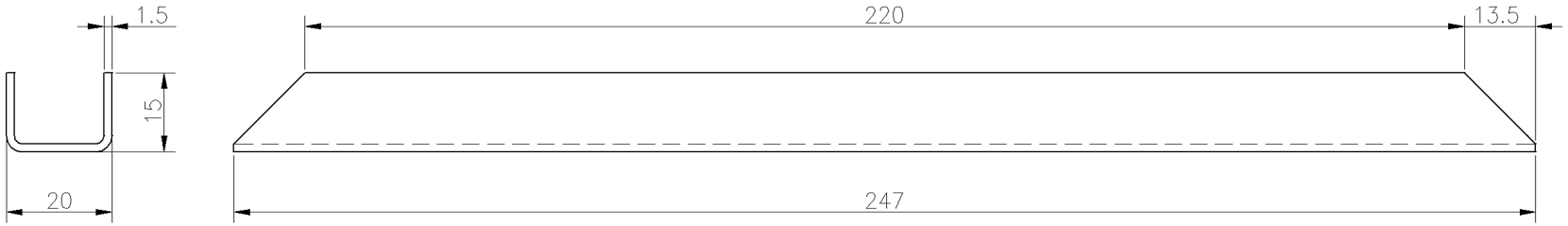

두께 THICKNESS	40	2	4
	30	2	3
	10	1	1.5
	< 3	0.5	1
길이 LENGTH	3150	–	7
	1600	4	5
	800	3	4
	400	2	3
	200	1.5	2
	100	1	1.5
등 급 GRADE		A	B

주철,주강품 CASTING (			
20M	8	14	24
15M	7	12	21
12M	6	10	18
8M	5	8	14
4M	4	6	11
2M	3	4	8
1M	2	3	6
315	1	2	4
120	1	2	3
30	1	1	1
등 급 GRADE	A	B	C

용접 구조물 WELDING (			
20M	–	6.0	8.0
15M	–	5.0	7.0
12M	–	4.0	6.0
8M	–	3.0	5.0
4M	0.8	2.0	4.0
2M	0.5	1.2	3.0
1M	0.3	0.8	2.0
315	0.2	0.5	1.2
120	0.15	0.3	0.8
30	0.1	0.2	0.5
3 6	0.05	0.1	0.2
등 급 GRADE	A	B	C

기계 가공품 MACHINING (			
규정치않은 일반공차 GENERAL TOLERANCE			

NOTE
1. REMOVE ALL SHARP EDGES AND BURRS.
2. INNER BENDING RADIUS : THICKNESS 1.5 = R1.5

품번 NO.	부품 번호 PART NO.	품 명 DESCRIPTION	재 질 MATERIAL	수량 Q'TY	중량 W.T	비 고 REMARKS

승인 APP	H.G.RYU 2012.06.04	재질 MAT'L AL	명 칭 TITLE: ANGLE
검도 CHK	H.H.LEE 2012.06.04	중중량 G.W 0.04 Kg	
설계 DGN	M.B.YANG 2012.06.04	일반공차 MC / WD / CT: B	도면 번호 DRG. NO: RMM30024CV0 MS; Ver. 00 Rev. --
제도 DRG		SIZE A3	SCALE 1/1; 매수 SHEET 1 of 1

표 시	일 자	변 경 내 역	설변번호	설계	검도	승인
MARK	DATE	DETAIL OF REVISION(E.C ZONE)	E.C NO.	DGN	CHK	APP

참고번호 REF. NO.

HYUNDAI Rotem 현대로템주식회사

RN01001 | RMM- | 년-PRJT | 정리번호

본 도면은 당사 재산으로서 허가없이 무단복사/배포 금지함 PROPERTY OF ISSUING ENTITY. CANNOT BE DISTRIBUTED OR REPRODUCED WITHOUT AUTHORIZATION. CATIA