Bu çizim TÜRASAŞ'ın yazılı izni olmadan herhangi bir amaç için ÇOĞALTILAMAZ veya KULLANILAMAZ.

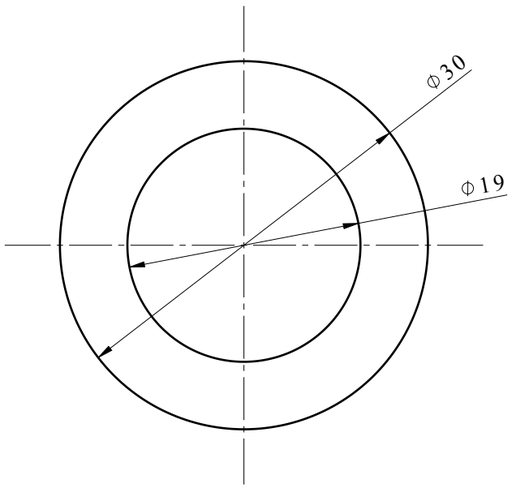

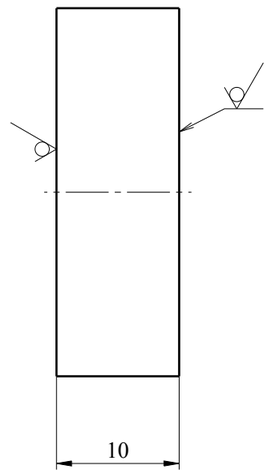

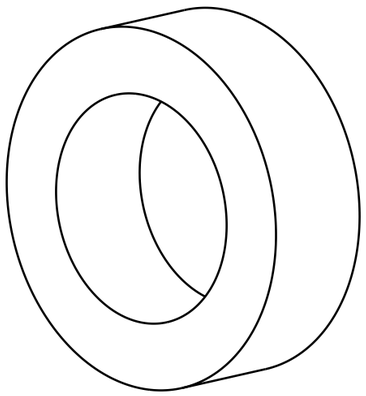

Isometric view

NOTES:

1. MANUFACTURING SHALL BE DONE ACC. TO STANDARD OPERATING PROCEDURES.

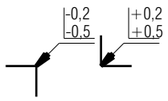

Thermal cutting: ISO 9013-2

for chamfered edges ISO 22768-1K

General element roughness (Ra 12,5)

	Shim	EN 10025-2	S355J2	0,033	xx
Adet	Parça Adı	Standart No	Malzeme	Birim Ağırlık Kg	Yarı Mamülün Ölçüleri

Bu çizim kritik kalite parametresi içerir mi?Hayır — Kritik kalite parametresi şu şekilde gösterilmiştir. CTQ

Grup No:	Tasnif No:		Toleransı verilmeyen ölçüler için ilgili standartlar: EN 13920 BBF (Kaynaklı yapılar) EN 22768-1m (Uzunluk ve açı ölçüleri) EN 22768-2 K (Şekil ve Konumlar)	**TÜRASAŞ** Türkiye Raylı Sistem Araçları Sanayii A.Ş. Eskişehir Bölge Müdürlüğü
Tip	Tadilat			
E5000	Resim	D.MIKULEC	19.08.2021	Onay: T.EROGLU	den proje
	Kontrol	M.ABDULLAHOGLU	26.08.2021	Tarih: 02.09.2021	Bu yerine geçti.
	Ky Müh.			**Shim**	Komple Resim/Poz No
	Kaynak Parametresi	- - -			
	Ölçek 2:1	Kağıt Ebadı A3			**001MP0410005-000**

Sayfa 1/1