Bu çizim TÜRASAŞ'ın yazılı izni olmadan herhangi bir amaç için ÇOĞALTILAMAZ veya KULLANILAMAZ.

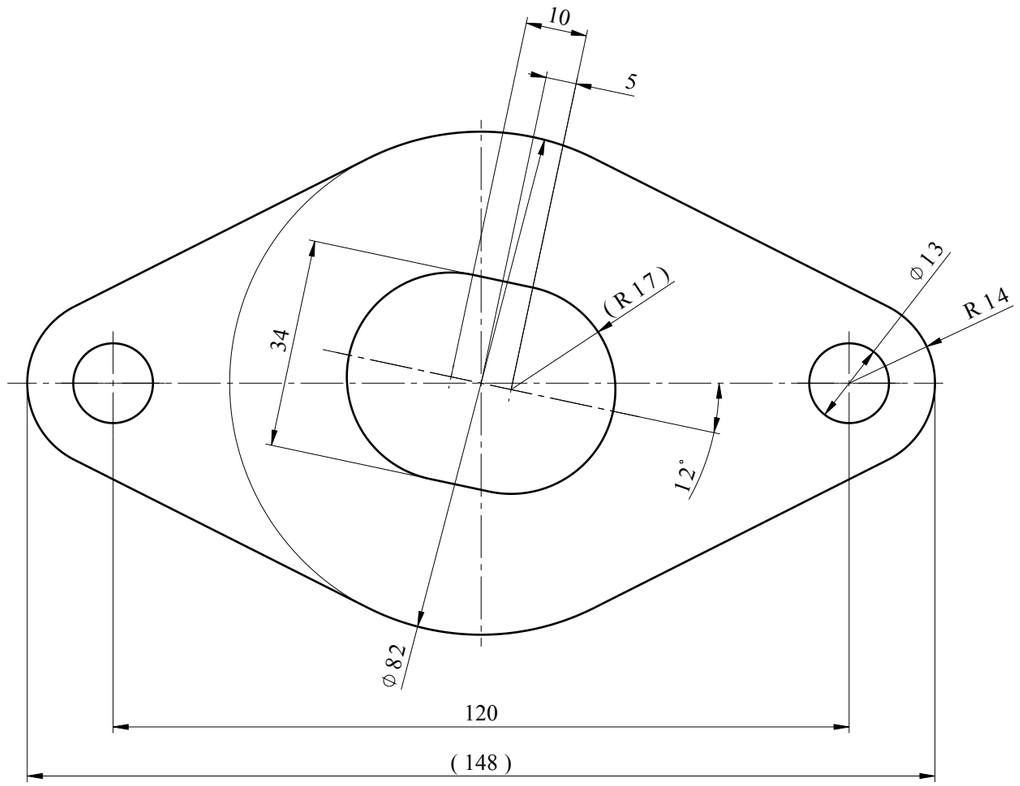

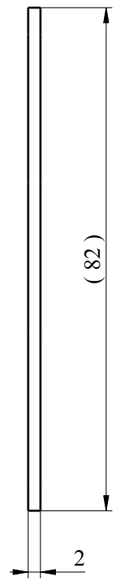

NOTES:

1. FIRE PROTECTION REQUIREMENTS ACCORDING TO EN 45545-2, LEVEL HL2, REQUIREMENT SET R22.
2. MATERIAL: EPDM RUBBER, HARDNESS: 40SHA.
3. NON TOLERATED DIMENSIONS COULD BE MADE ACC. TO EN 22768-1c AND EN 22768-2L.

	Rubber	N/A	EPDM	0,018	xx
Adet	Parça Adı	Standart No	Malzeme	Birim Ağırlık Kg	Yarı Mamülün Ölçüleri

Bu çizim kritik kalite parametresi içerir mi? Hayır — Kritik kalite parametresi şu şekilde gösterilmiştir. CTQ

Grup No:	Tasnif No:	Toleransı verilmeyen ölçüler için ilgili standartlar: EN 13920 BBF (Kaynaklı yapılar) EN 22768-1m (Uzunluk ve açı ölçüleri) EN 22768-2 K (Şekil ve Konumlar)	**TÜRASAŞ** Türkiye Raylı Sistem Araçları Sanayii A.Ş. Eskişehir Bölge Müdürlüğü
Tip: E5000	Tadilat: -		
Resim: D.MIKULEC	19.08.2021	Onay: T.EROGLU	den proje
Kontrol: M.ABDULLAHOGLU	26.08.2021	Tarih: 02.09.2021	Bu yerine geçti.
Ky Müh.		**Rubber**	Komple Resim/Poz No
Kaynak Parametresi: - - -			
Ölçek: 1:1	Kağıt Ebadı: A3		**001MP0510001-000**

Sayfa 1/1