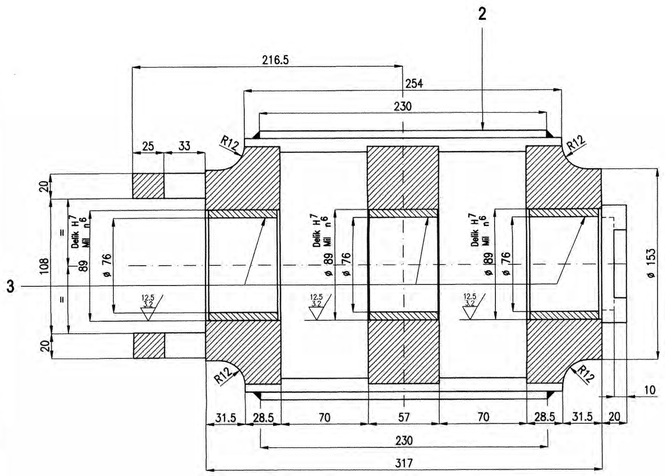

A-A KESİTİ

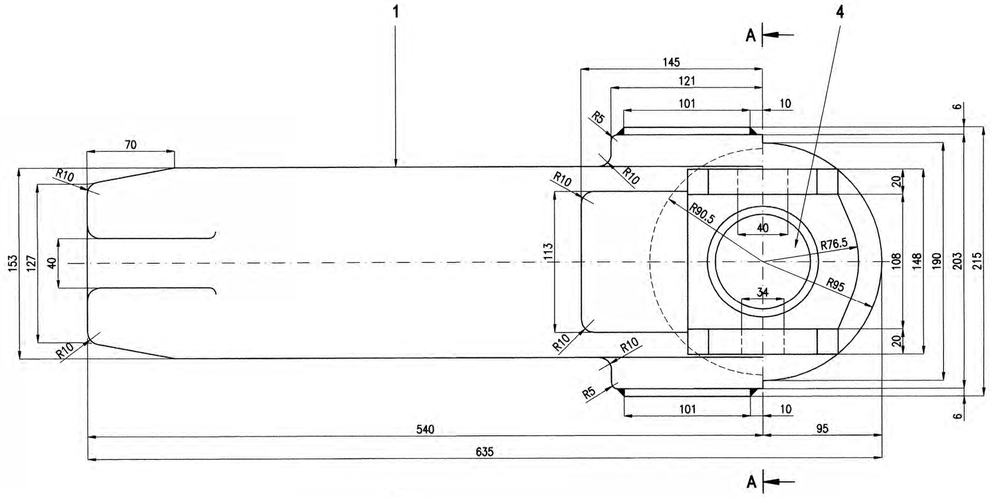

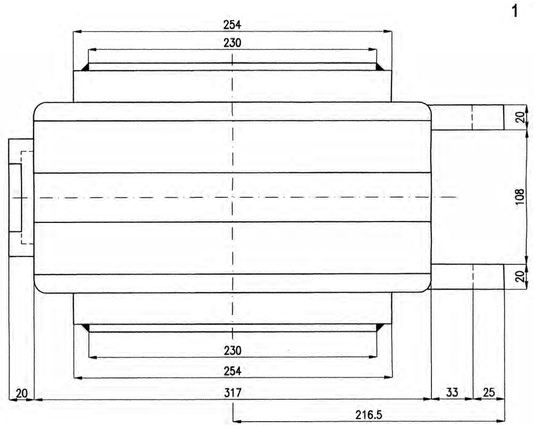

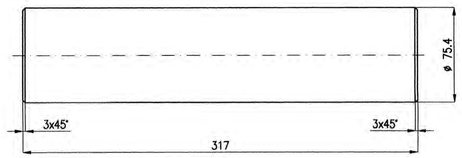

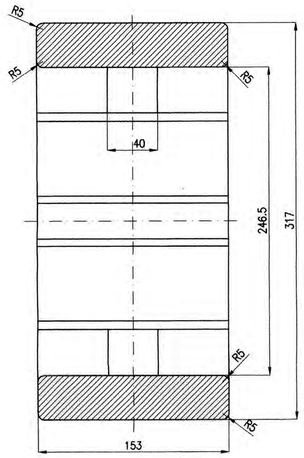

B-B KESİTİ

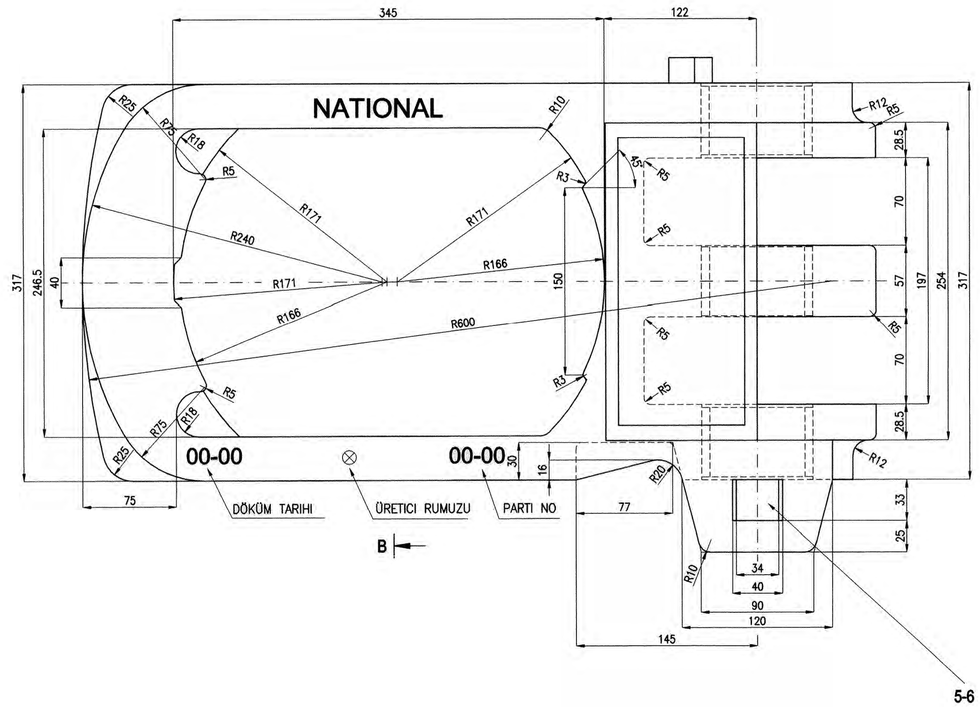

5-6

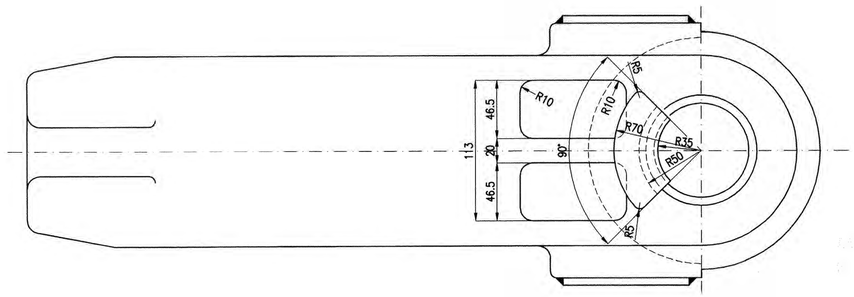

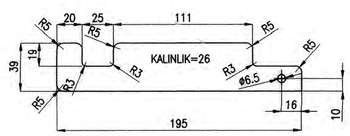

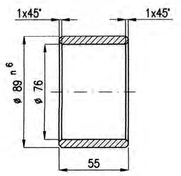

NOT:TÜM İŞARETLER 3.5 mm KABARIK,12.7 mm YAZI YÜKSEKLİĞİNDE OLACAKTIR.
ÖLÇÜSÜ VERİLMEYEN RADÜSLER 3 mm OLACAKTIR.
NATIONAL YAZISI AYNI KARAKTERİSTİKTE TÜLOMSAŞ OLARAK DEĞİŞECEKTİR.
(*) ÇELİK DÖKÜM: Kimyasal ve Mekanik Değerler için TB.1924'e Bakınız.

Adet	İsim	Montaj No	Norm/Resim No	Malzeme	Birim Ağırlık kg	Yarı Mamulün Ölcüleri Tasnif No
1	Gupilya ø 6.3x55	6	DIN 94	St	0.010	
1	Tespitleme parçasi	5		St 50	1.35	
1	Pim	4		St 70	10.800	
3	Baga	3	DIN 2391	St 35-8	0.680	ø90x8
2	Manganli plaka	2		X120Mn12	1.094	-6x101x230
1	Kovan	1		(*)	88.512	
-	Kovan-komple	-			104.900	

LM 04374 / 10-11-12
LM 04426 / 10-11-12
LM 05440 / 3-4-5
LM 05865/ 10-11-12
LM 06248/ 4.5.6

Tip | Grup No: | Tadilat

Tolerans verilmeyen ölçüler DIN 7168'e göre işlenecektir.
İnce | Orta | Kaba | Çok-Kaba

İse Bakan	Zeki ADER	Onay:
Resim	Zeki TÖREN	
Kontrol	Filiz YILMAZ	
Stand. Kont.		Tarih: 16.9.2004

Ölçek 1:2.5

(YARI OTOMATİK KOŞUM TAKIMI)
KOVAN

TÜLOMSAŞ
Türkiye Lokomotif ve Motor Sanayii Anonim Şirketi

D-48165 den proje
Bu yerine geçti
Komple Resim / Poz No
LM 04374/10-11-12

LM 05018

68 / 247