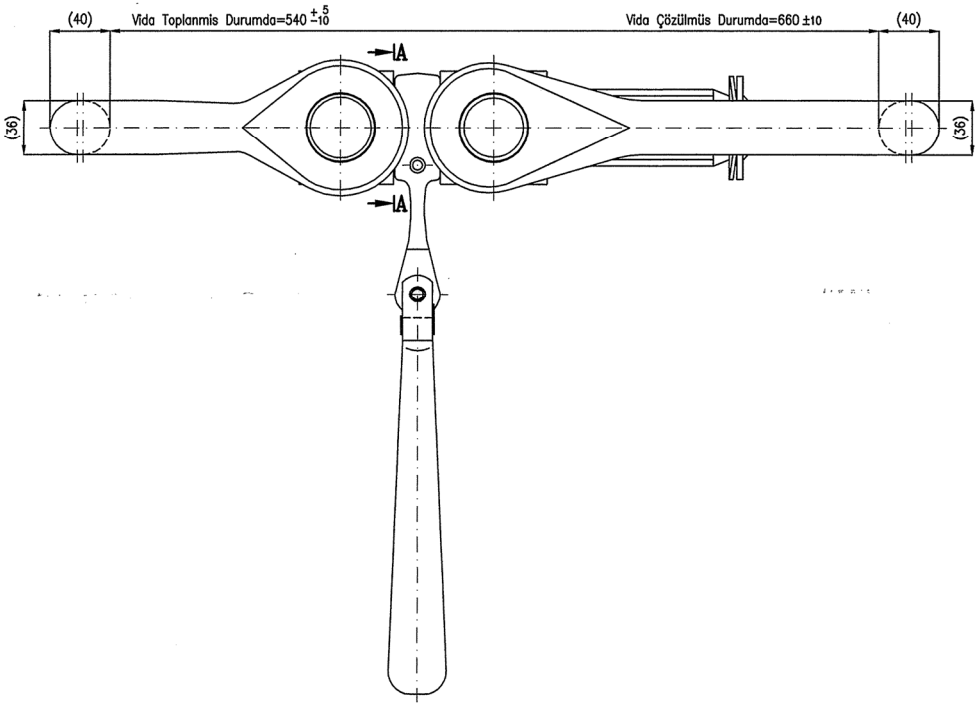

A–A KESITI

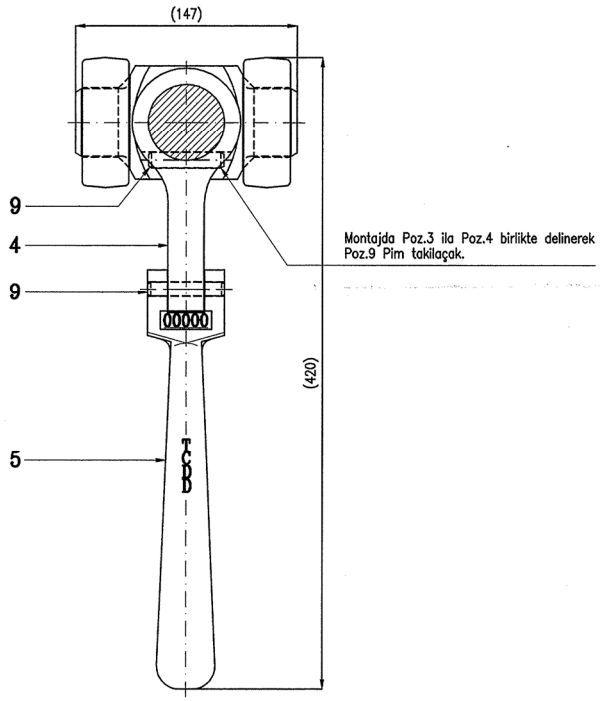

LM 04426/2
LM 04374/2
LM 05440/2
LM 05865/2
LM 06248/2

Yer No	Sira No
1942 /	273

NOT; 35 Ton ve 85 Ton çekme Testine Tabi Tutulacaktır.

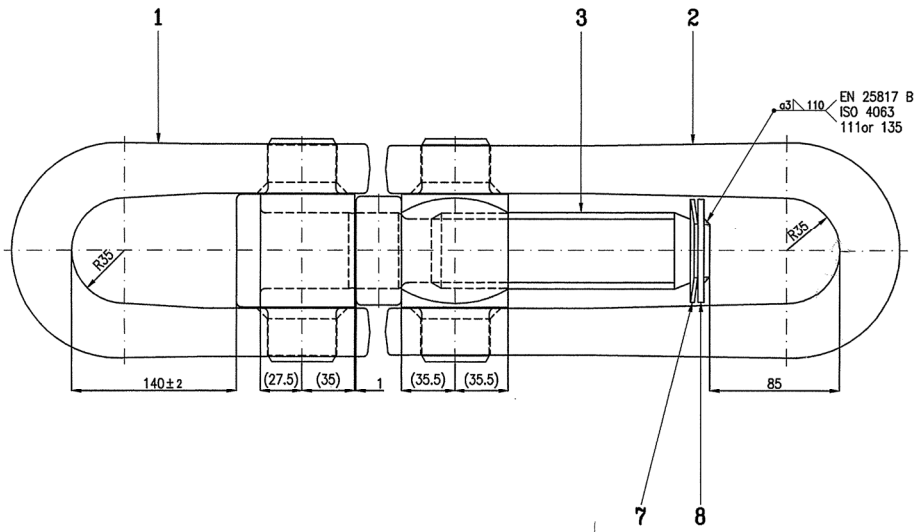

Adet	İsim	Montaj No	Norm/Resim No	Malzeme	Birim Ağirlik kg	Yarı Mamulün Ölcüleri Tasnif No
2	Yarikli Pim ø10x50	9	DIN EN ISO 8752	55 Si 7	0.018	
1	Rondela	8	LM 05231		0.080	
1	Emniyet Rondelasi	7	LM 05230		0.050	
		6				
1	Çevirme Kolu	5	LM 05229		4.000	
1	Çevirme Kolu Biyeli	4	LM 05228		1.000	
1	Kosum Takimi Vidasi	3	LM 05227		5.000	
1	Kosum Üzengesi –Komple	2	LM 05224		9.000	
1	Kosum Üzengesi –Komple	1	LM 05221		7.900	
	Vidali Kosum Takimi	–	LM 05220		27.216	

Tip

Grup No:

Tadilat

A TCDD Onayi 26.03.2001

İse Bakan	Zeki ADER	Onay:
Resim	Fehmi KAYAR	
Kontrol	Filiz YILMAZ	
Stand. Kont.	T.ALTUNKESE	Tarih: 6.11.2000

Ölçek 1:2.5

VİDALI KOŞUM TAKIMI

Tolerans verilmeyen ölçüler DIN 7168'e göre işlenecektir.

İnce | Orta | Kaba | ~~Çok Kaba~~

TÜLOMSAŞ

Türkiye Lokomotif ve Motor Sanayii Anonim Şirketi

455.9.430.01.01.0 den ~~proje~~ Bu yerine geçti

Komple Resim / Poz No

LM 04374/2

LM 05220